lionelo

User manual
Instrukcja obsługi
Bedienungsanleitung
Инструкция по эксплуатации
Manuale d'uso
Manuel de l'Utilisateur
Manual de usuario
Handleiding
Naudojimo instrukcija
Návod k obsluze
Használati utasítás
Manual utilizare
Bruksanvisning
Bruksanvisning
Brugsvejledning
Käyttöopas

Rio

Bouncer
Leżaczek
Babywippe
Шезлонг
Sdraio
Transat pour bébé
Tumbona
Ligstoel
Lovos-kėdutė
Lehátko
Pihenőszék
Balansoar
Babyrocka
Babygyngestol
Babygyngestol
Vauvankeinutuoli

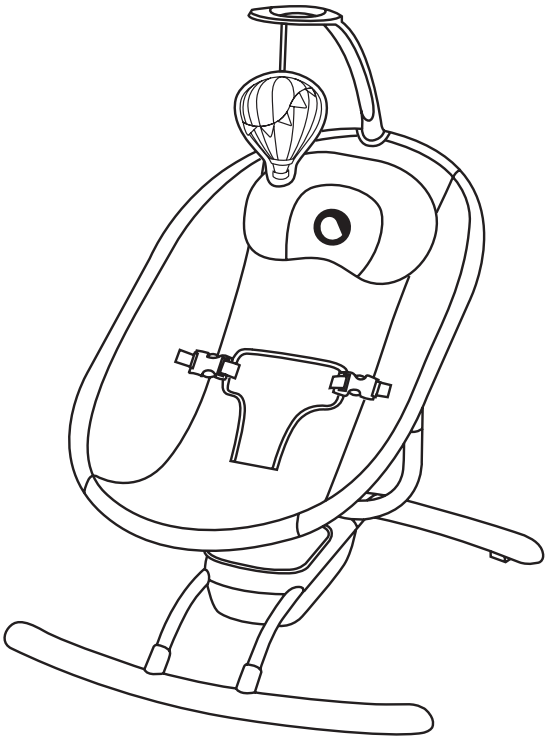

www.lionelo.com

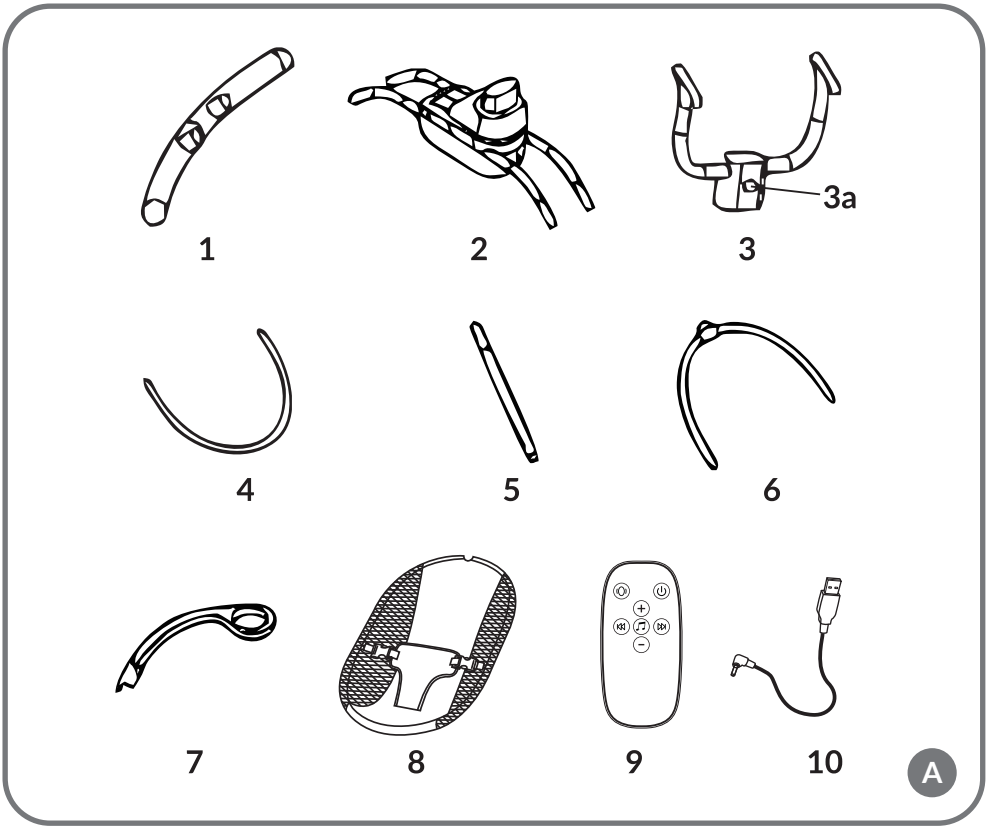
1
2
3
3a
4
5
6
7
8
9
10
A

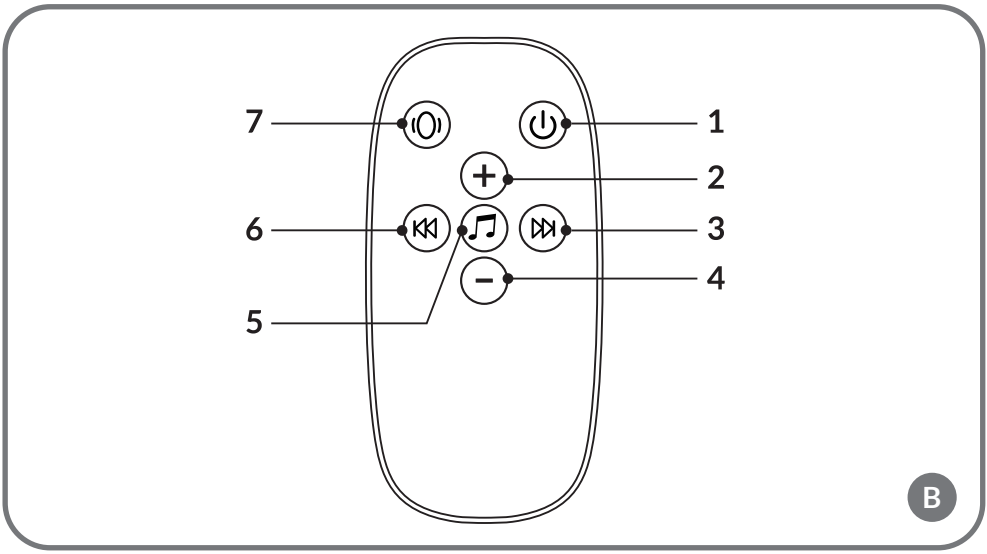
7
1
2
6
3
4
5
B

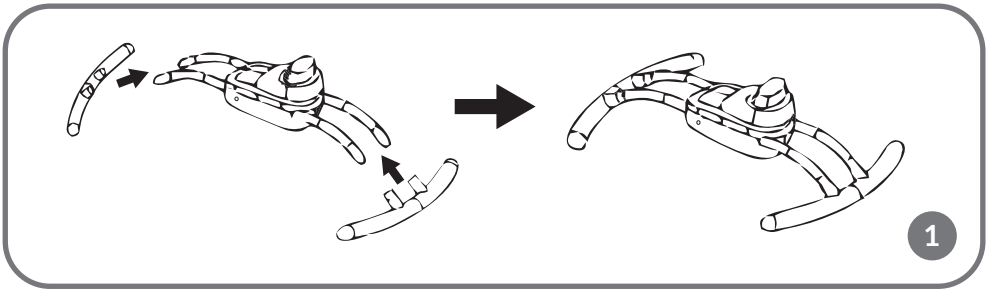
1

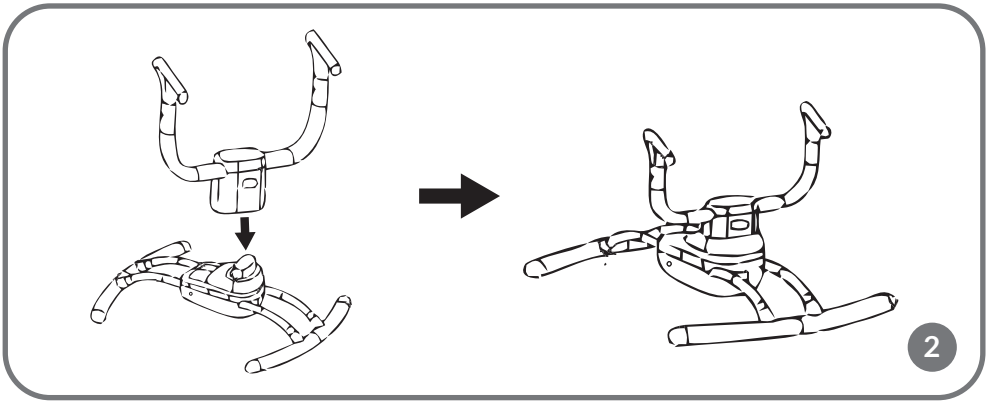
2

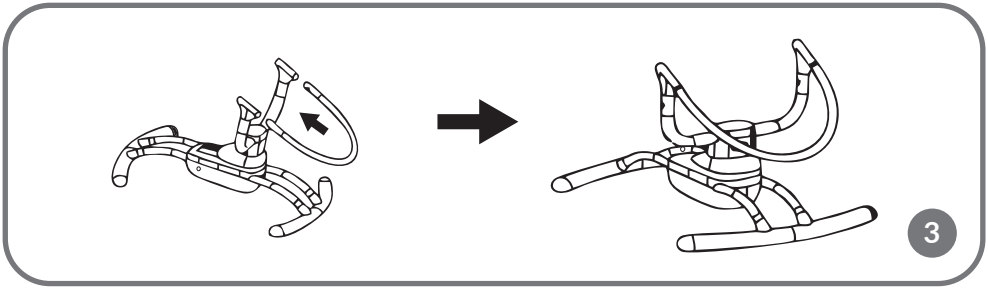
3

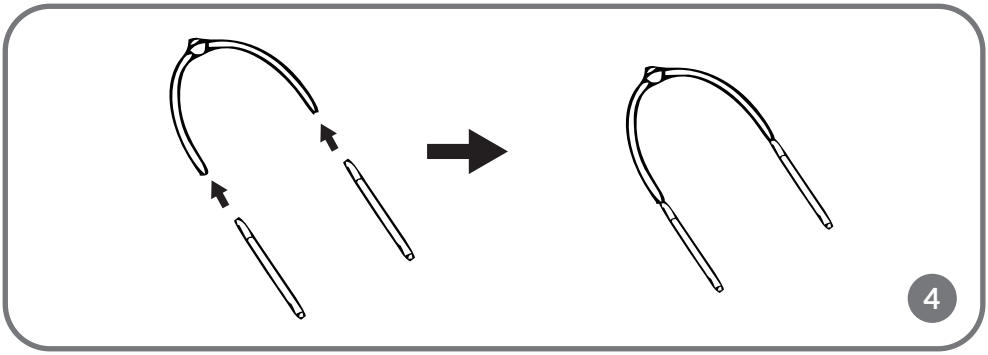
4

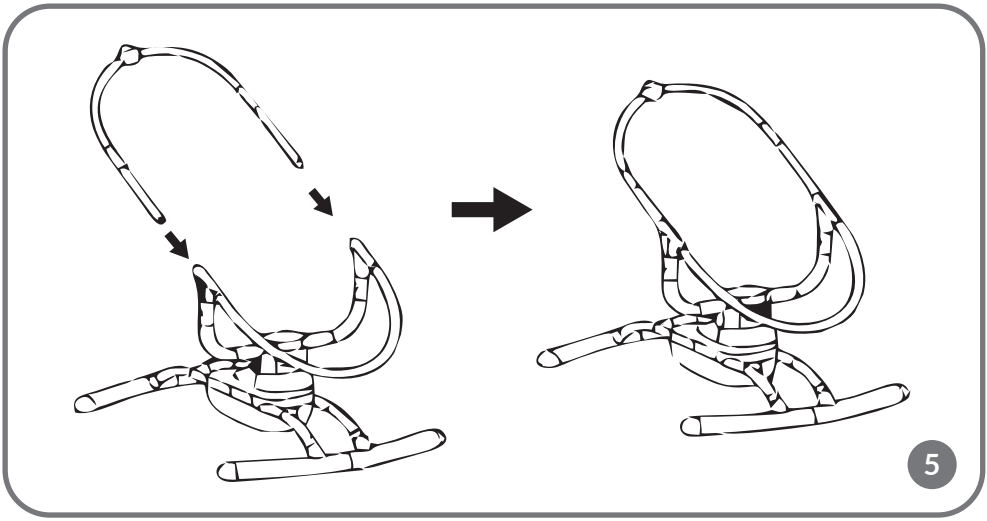
5

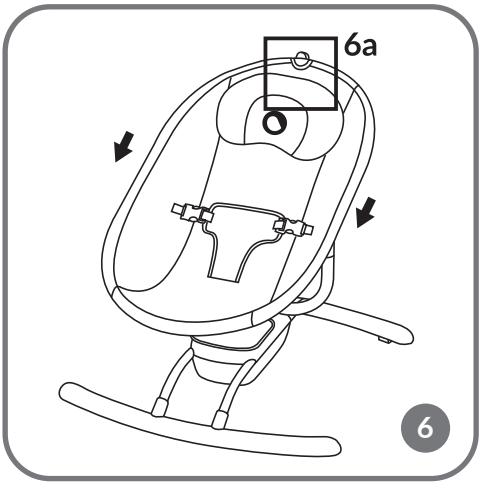
6a
6

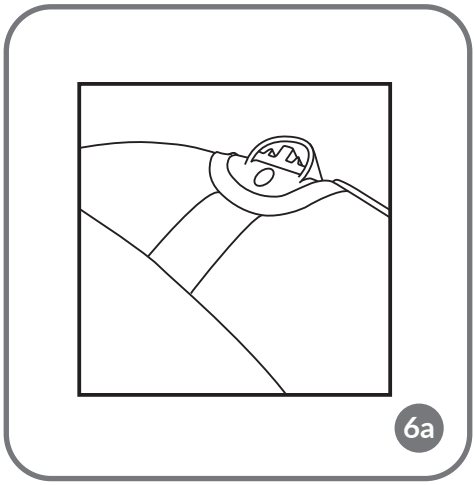
6a

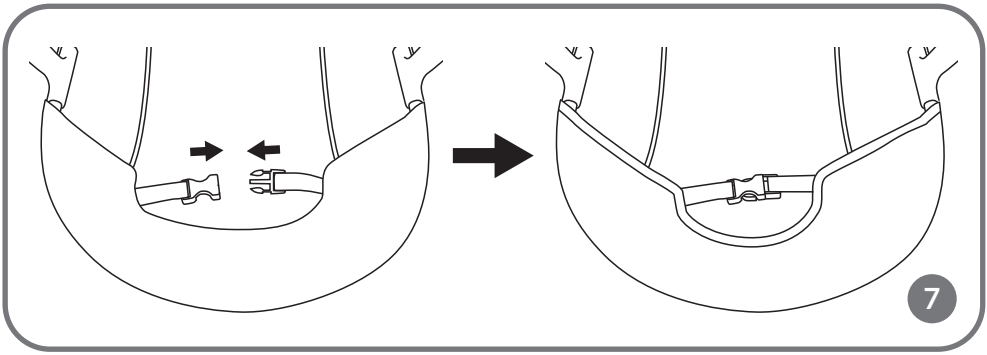
7

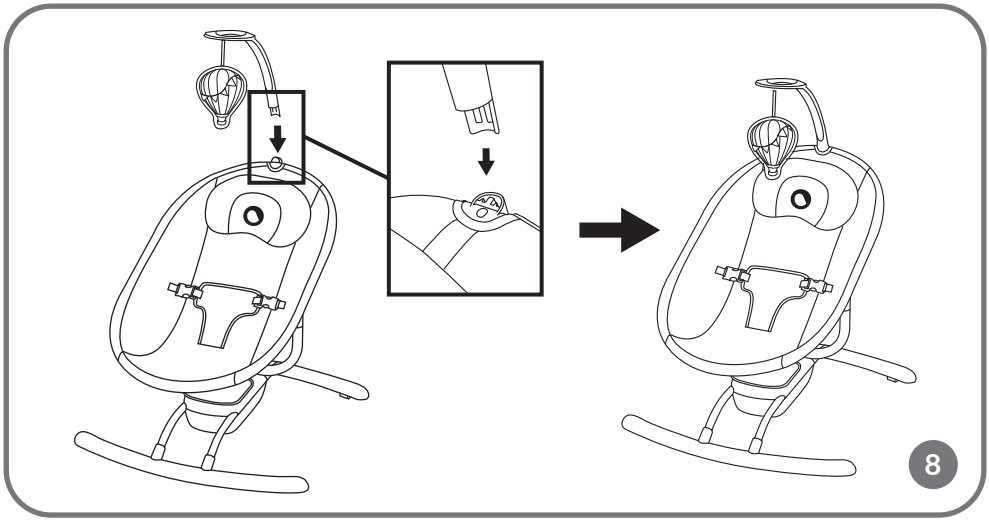
8

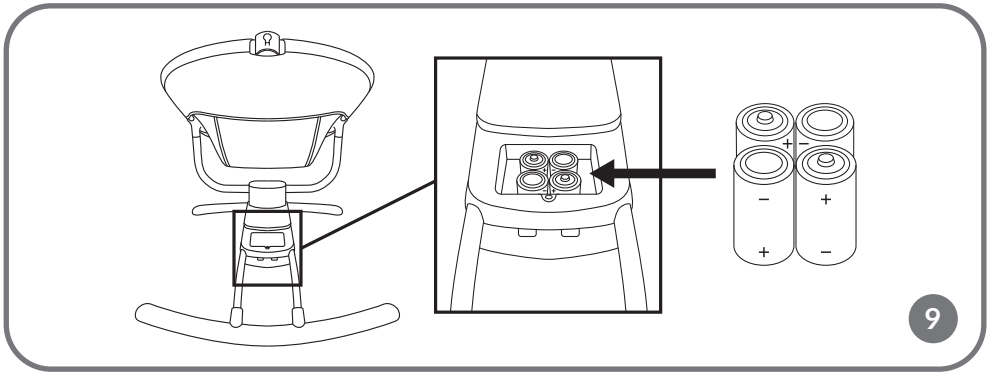
9

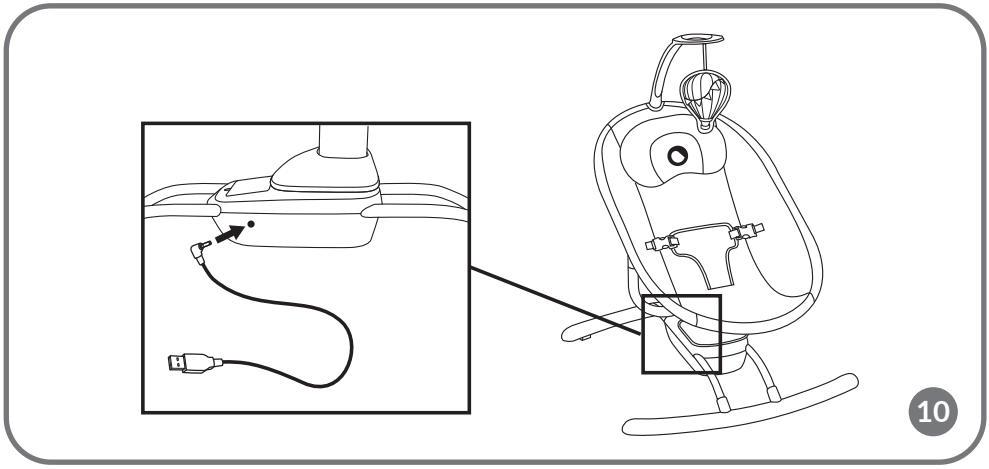
10

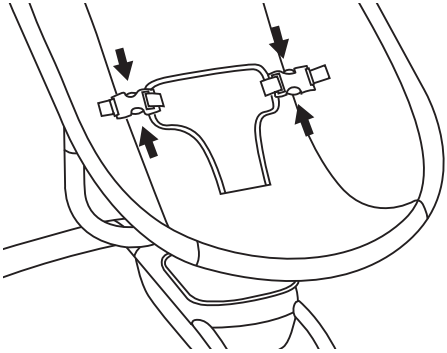

11

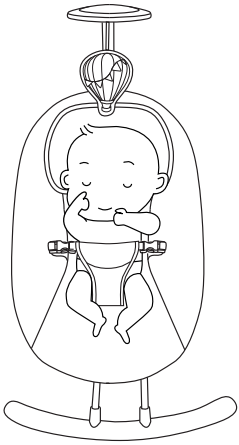

12

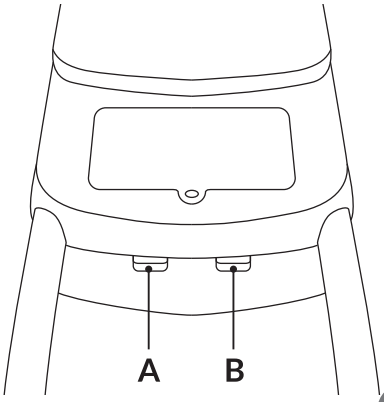

13

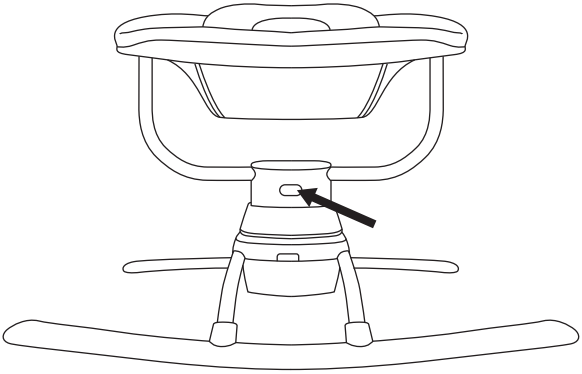

14

Dear Customer!
In case of any questions or comments on the purchased product, please contact us: **help@lionelo.com**

Producer:
BrandLine Group Sp. z o. o.
A. Kręglewskiego 1, 61-248 Poznań, Poland

IMPORTANT! READ CAREFULLY AND KEEP FOR FUTURE REFERENCE.
WARNING

1. Never leave the child unattended.
2. Stop using the product when the child starts trying to sit up.
3. Never use this product on an elevated surface (e.g. a table).
4. Always use the restraint system.
5. Never use the toy bar to carry the product.
6. Do not move or lift this product with the baby inside it.
7. Do not allow a child to sleep in this product. This product is not intended as a substitute for a baby cot. If the baby falls asleep, move the baby to a suitable cot.
8. Do not use the product if any of its parts are damaged or missing.
9. Do not use accessories and spare parts that have not been approved by the manufacturer.

BATTERY AND POWER SUPPLY INFORMATION

1. WARNING: This product contains a coin/button battery. A coin/button battery can cause serious internal chemical burns if swallowed.
2. WARNING: Dispose of used batteries immediately. Keep new and used batteries away from children. If you think batteries may have been swallowed or placed inside any part of the body, seek immediate medical attention.
3. Do not charge disposable batteries.
4. Do not mix batteries of different types or old (used) batteries with new batteries.
5. Insert batteries into the compartment according to the polarity (+ and -) and markings inside the battery compartment.
6. Always remove a dead battery. A battery left in the product may leak or explode and destroy the product.
7. Do not short-circuit the battery terminals.
8. To ensure proper operation of the product, make sure C/LR14 type batteries are used.
9. If the product is not used for a long time, remove the batteries from the compartment.
10. Keep the batteries away from children.
11. Do not throw batteries into fire. Explosion hazard.
12. Dispose of batteries according to regulations by disposing of them in specially designated containers.
13. The power supply used with the product must be regularly checked for damage to the cord, plug, housing and other parts, and if such damage is found, it must not be used.
14. Use the product only with the recommended power adapter.

PRODUCT DESCRIPTION (FIG. A)

1. Base element x2
2. Main module
3. Bracket
3a. Removal button

4. Seat frame (lower part)
5. Backrest connecting element
6. Backrest frame (upper part)
7. Toy headband
8. Cover
9. Remote control
10. USB cable

REMOTE CONTROL (FIG. B)

1. On / Off
2. Increase the volume
3. Next melody
4. Lower the volume
5. Turn melodies on/off
6. Previous melody
7. Rocking speed

INSTALLATION

1. Slide the base elements onto the main module of the bouncer (fig. 1). You will hear a characteristic click. Make sure the metal tab is visible.
2. Place the bracket on the main module. Pay attention to the correct position of the bracket – its lower part must easily fit into the main module (fig. 2). You will hear a characteristic click.
3. Place the seat frame in the holes of the bracket (fig. 3). You will hear a characteristic click. Make sure that the metal tabs are visible.
4. Insert the backrest connecting elements into the backrest frame (fig. 4). You will hear a characteristic click. Make sure that the metal tabs are visible.
5. Place the backrest frame with the installed connecting elements into the seat frame (fig. 5). You will hear a characteristic click. Make sure that the metal tabs are visible.
6. Place the cover on the frame (fig. 6). Make sure that the base of the headband is easily accessible (fig. 6a), otherwise it will not be possible to install the headband.
7. Fasten the buckle located at the bottom of the cover (fig. 7).
8. Insert the headband into the headband base (fig. 8). You will hear a characteristic click. Make sure that the headband is firmly and securely installed.

BATTERY REPLACEMENT

1. To replace the batteries, open the battery compartment (fig. 9) with a Phillips screwdriver (not included).
2. Place 4 C/LR14 type batteries in the compartment. Pay attention to the correct polarity of the batteries (+ and -). Place the batteries in an upright position.
3. Close the compartment and tighten the screw.

MAINS POWER SUPPLY

To use the product connected to mains power supply, connect the USB cable to the main module of the bouncer (fig. 10) and to the power adapter (not included), then to the electrical outlet.
When using the product, use only the power adapter with the appropriate specifications: 5,8V DC 1A.

USE

1. Unbuckle the 3-point seat belts by pressing the buckles on both sides of the harness (fig. 11).
2. Place the child in the bouncer. Place the middle part of the harness between the child's legs (fig. 12).
3. Fasten the buckles of the 3-point seat belt. You will hear a click. Make sure the belts are not twisted.

4. Connect the bouncer to the mains power supply (see: Mains power supply) or insert batteries into the battery compartment (see: Battery replacement).
5. When using the remote control, make sure the remote is facing the receiver on the front of the bouncer.

Rocking mode

To start rocking, press the rocking button, located on the main module (A, fig. 13). To increase the rocking speed, press the button again.
You can also turn on the bouncer using the remote control (1, fig. B). The rocking will start automatically. To increase the rocking speed, press the speed change button (7, fig. B).

Melodies

To use the melody function, press the melody button, located on the main module (B, fig. 13). Each melody will automatically play twice. Press and hold the melody button to decrease or increase the volume.
You can also activate the melodies with the remote control by pressing the melody button (5, fig. B). Change the melody being played to the next melody (3, fig. B) or the previous melody (6, fig. B). Reduce or increase the volume with buttons 2 and 4 (fig. B).

SEAT REMOVAL

1. Unfasten the buckle located at the bottom of the cover and remove the cover.
2. Press the removal button located on the bracket (fig. 14) and pull the seat upwards.
3. Push in the metal tabs and pull to remove the individual elements of the frame and base of the bouncer.

CLEANING AND MAINTENANCE

The cover can be washed at up to 30°C with a mild detergent. Do not bleach, machine dry or iron.
Clean the frame, headband and toys with a damp cloth using a mild detergent. Do not use caustic cleaning agents.

Photos are for reference only, the actual appearance of the products may differ from those shown in the photos

PL

Drogi Kliencie!

Jeśli masz jakiekolwiek uwagi lub pytania do zakupionego produktu, skontaktuj się z nami: **help@lionelo.com**

Producent:

BrandLine Group Sp. z o. o.
A. Kręglewskiego 1, 61-248 Poznań, Polska

WAŻNE! PRZECZYTAJ UWAŻNIE I ZACHOWAJ NA PRZYSZŁOŚĆ JAKO ODNIESIENIE. OSTRZEŻENIE

1. Nigdy nie pozostawiać dziecka bez opieki.
2. Przestać użytkować produkt, kiedy dziecko zaczyna siadać.
3. Nigdy nie używać tego produktu na powierzchniach podwyższonych (np. na stole).
4. Zawsze używać pasów zabezpieczających.
5. Nigdy nie używać pałąka z zabawkami do przenoszenia produktu.
6. Nie przemieszczać produktu ani go nie podnosić, jeżeli znajduje się w nim dziecko.
7. Nie pozwól, aby dziecko spało w tym produkcie. Ten produkt nie służy jako

zamiennik łóżeczka dla dzieci. W przypadku zaśnięcia dziecka, należy je przenieść do odpowiedniego łóżeczka.

8. Nie korzystaj z produktu, gdy którykolwiek z jego elementów jest uszkodzony lub zaginął.

9. Nie używaj akcesoriów oraz części zamiennych, które nie zostały zatwierdzone przez producenta.

INFORMACJE DOTYCZĄCE BATERII I ZASILACZA

1. OSTRZEŻENIE: Ten produkt zawiera baterię guzikową. Połknięcie baterii guzikowej grozi poważnymi chemicznymi oparzeniami wewnętrznymi.

2. OSTRZEŻENIE: Zużyte baterie natychmiast usunąć. Nowe i zużyte baterie przechowywać poza zasięgiem dzieci. W przypadku podejrzenia połknięcia baterii lub włożenia ich do jakiejkolwiek części ciała, natychmiast zwrócić się po poradę medyczną.

3. Nie ładuj baterii jednorazowych.

4. Nie należy mieszać ze sobą baterii różnych rodzajów ani baterii starych (zużytych) z nowymi.

5. Wkładaj baterie do komory zgodnie z biegunowością (+ oraz -) i oznaczeniami wewnątrz komory na baterie.

6. Zawsze wyjmuj wyczerpaną baterię. Pozostawiona w produkcie bateria może wyciec lub eksplodować i zniszczyć produkt.

7. Nie należy zwierać zacisków baterii.

8. Aby zapewnić odpowiednie działanie urządzenia, upewnij się że używane są baterie typu C/LR14.

9. Jeśli produkt nie jest użytkowany przez dłuższy czas, wyjmij baterie z komory.

10. Przechowuj baterie z dala od dzieci.

11. Nie wrzucaj baterii do ognia. Zagrożenie wybuchem.

12. Utylizuj baterie zgodnie z przepisami, wyrzucając je do specjalnie przeznaczonych pojemników.

13. Zasilacz używany z produktem musi być regularnie sprawdzany pod kątem uszkodzeń przewodu, wtyczki, obudowy oraz innych części, a w przypadku stwierdzenia takich uszkodzeń, nie może być używany.

14. Produktu należy używać tylko z rekomendowanym zasilaczem.

OPIS PRODUKTU (RYS. A)

1. Element podstawy x2
2. Główny moduł
3. Wspornik
3a. Przycisk demontażu
4. Rama siedziska (dolna część)
5. Element łączący oparcie
6. Rama oparcia (górna część)
7. Pałąk z zabawkami
8. Poszycie
9. Pilot
10. Przewód USB

PILOT (RYS. B)

1. Włącz / Wyłącz
2. Zwiększ głośność
3. Następna melodia
4. Zmniejsz głośność
5. Włącz / wyłącz melodie
6. Poprzednia melodia
7. Prędkość bujania

MONTAŻ

1. Elementy podstawy wsuń na główny moduł leżaczka (rys. 1). Usłyszysz charakterystyczne kliknięcie. Upewnij się, że metalowa wypustka jest widoczna.
2. Umieść wspornik na głównym module. Zwróć uwagę na prawidłową pozycję wspornika – jego dolna część musi bez problemu wpasować się w główny moduł (rys. 2). Usłyszysz charakterystyczne kliknięcie.
3. Umieść ramę siedziska w otworach wspornika (rys. 3). Usłyszysz charakterystyczne kliknięcie. Upewnij się, że metalowe wypustki są widoczne.
4. Do ramy oparcia wsuń elementy łączące oparcie (rys. 4). Usłyszysz charakterystyczne kliknięcie. Upewnij się, że metalowe wypustki są widoczne.
5. Umieść ramę oparcia wraz z zamontowanymi elementami łączącymi w ramie siedziska (rys. 5). Usłyszysz charakterystyczne kliknięcie. Upewnij się, że metalowe wypustki są widoczne.
6. Na ramę nałóż poszycie (rys. 6). Upewnij się, że baza pałąka jest łatwo dostępna (rys. 6a), w przeciwnym wypadku instalacja pałąka nie będzie możliwa.
7. Zapnij klamrę znajdującą się w dolnej części poszycia (rys. 7).
8. Włóż pałąk do bazy pałąka (rys. 8). Usłyszysz charakterystyczne kliknięcie. Upewnij się, że pałąk jest mocno i stabilnie zamontowany.

WYMIANA BATERII

1. Aby wymienić baterie, otwórz komorę na baterie (rys. 9) za pomocą śrubokrętu krzyżakowego (brak w zestawie).
2. Umieść w komorze 4 baterie typu C/LR14. Zwróć uwagę na prawidłową polaryzację baterii (+ oraz -). Baterie należy umieścić w pozycji pionowej.
3. Zamknij komorę i dokręć śrubę.

ZASILANIE SIECIOWE

Aby skorzystać z produktu podłączonego do zasilania sieciowego, podłącz przewód USB do głównego modułu leżaczka (rys. 10) oraz do zasilacza (brak w zestawie), a następnie do gniazdka elektrycznego.
Podczas korzystania z produktu należy używać wyłącznie zasilacza o odpowiednich parametrach: 5,8V DC 1A.

UŻYTKOWANIE

1. Rozepnij 3-punktowe pasy bezpieczeństwa wciskając klamry po obu stronach uprzęży (rys. 11).
2. Umieść dziecko w leżaczku. Umieścić środkową część uprzęży między nogami dziecka (rys. 12).
3. Zapnij klamry 3-punktowych pasów bezpieczeństwa. Usłyszysz kliknięcie. Upewnij się, że pasy nie są skręcone.
4. Podłącz leżaczek do zasilania sieciowego (patrz: Zasilanie sieciowe) lub włóż baterie do komory na baterie (patrz: Wymiana baterii).
5. Korzystając z pilota upewnij się, że pilot skierowany jest w kierunku odbiornika z przodu bujaczka.

Tryb bujania

Aby uruchomić bujanie, wciśnij przycisk bujania, znajdujący się na głównym module (A, rys. 13). Aby zwiększyć prędkość bujania, wciśnij przycisk ponownie.
Możesz również włączyć leżaczek za pomocą pilota (1, rys. B). Bujanie rozpocznie się automatycznie. Aby zwiększyć prędkość bujania, wciśnij przycisk zmiany prędkości (7, rys. B).

Melodie

Aby skorzystać z funkcji melodii, wciśnij przycisk melodii, znajdujący się na głównym module (B, rys. 13). Każda z melodii zostanie automatycznie odtworzona dwukrotnie. Wciśnij i przytrzymaj przycisk melodii aby zmniejszyć lub zwiększyć głośność.
Możesz również włączyć melodie za pomocą pilota, wciskając przycisk melodii (5, rys. B). Zmień odtwarzaną melodię na następną (3, rys. B) lub poprzednią (6, rys. B). Zmniejsz lub zwiększ głośność za pomocą przycisków nr 2 oraz 4 (rys. B).

DEMONTAŻ SIEDZISKA

1. Odepnij klamrę znajdującą się w dolnej części poszycia i zdejmij poszycie.
2. Wciśnij przycisk demontażu znajdujący się na wsporniku (rys. 14) i pociągnij siedzisko do góry.
3. Wciśnij metalowe wypustki i pociągnij, aby wyjąć poszczególne elementy ramy oraz podstawy leżaczka.

CZYSZCZENIE I KONSERWACJA

Poszycie można prać w temperaturze do 30 °C z użyciem delikatnego detergentu. Nie należy wybielać, suszyć mechanicznie ani prasować.
Ramę, pałąk i zabawki należy czyścić wilgotną szmatką z użyciem delikatnego detergentu. Nie należy używać żrących środków myjących.

Zdjęcia mają charakter poglądowy, rzeczywisty wygląd produktów może różnić się od prezentowanego na zdjęciach

DE

Sehr geehrte Kunden!
Falls Sie Anmerkungen oder Fragen zum gekauften Produkt haben, nehmen Sie mit uns Kontakt auf:
help@lionelo.com

Hersteller:
BrandLine Group Sp. z o. o.
A. Kręglewskiego 1, 61-248 Poznań, Polen

WICHTIG! SORGFÄLTIG LESEN UND FÜR SPÄTERES NACHLESEN AUFBEWAHREN. WARNUNG

1. Lassen Sie das Kind nie unbeaufsichtigt.
2. Verwenden Sie das Produkt nicht mehr, sobald das Kind versucht, sich aufzusetzen.
3. Verwenden Sie dieses Produkt niemals auf einer erhöhten Fläche (z. B. einem Tisch).
4. Verwenden Sie immer das Rückhaltesystem.
5. Verwenden Sie den Spielbügel niemals zum Tragen des Produktes.
6. Bewegen Sie dieses Produkt nicht und heben Sie es nicht an, wenn sich das Kind darin befindet.
7. Lassen Sie ein Kind nicht in diesem Produkt schlafen. Dieses Produkt ist nicht als Ersatz für ein Babybett gedacht. Wenn Ihr Kind einschläft, platzieren Sie es in einem geeigneten Babybett
8. Verwenden Sie das Produkt nicht, wenn Teile davon beschädigt sind oder fehlen.
9. Verwenden Sie keine Zubehör- oder Ersatzteile, die nicht vom Hersteller genehmigt wurden.

INFORMATIONEN ZU BATTERIE UND STROMVERSORGUNG

1. WARNUNG: Dieses Produkt enthält eine Knopfbatterie. Eine Knopfbatterie kann bei Verschlucken schwere chemische Verbrennungen im Körper verursachen.
2. WARNUNG: Entsorgen Sie verbrauchte Batterien unverzüglich. Halten Sie neue und verbrauchte Batterien von Kindern fern. Holen Sie sofort medizinische Hilfe, wenn Sie glauben, dass Batterien verschluckt worden oder auf andere Weise in den Körper gelangt sein könnten.
3. Laden Sie Einwegbatterien nicht wieder auf.

4. Kombinieren Sie keine Batterien unterschiedlichen Typs oder alte (gebrauchte) Batterien mit neuen Batterien.
5. Legen Sie die Batterien entsprechend der Polarität (+ und -) und den Markierungen im Batteriefach ein.
6. Entfernen Sie verbrauchte Batterien immer. Eine im Gerät verbliebene Batterie kann auslaufen oder explodieren und das Gerät beschädigen.
7. Die Batterieklemmen nicht kurzschließen.
8. Um einen ordnungsgemäßen Betrieb des Produkts zu gewährleisten, stellen Sie sicher, dass Sie Batterien des Typs C/LR14 verwenden.
9. Nehmen Sie die Batterien aus dem Batteriefach, wenn das Produkt längere Zeit nicht benutzt wird.
10. Bewahren Sie die Batterien außerhalb der Reichweite von Kindern auf.
11. Werfen Sie die Batterien nicht ins Feuer. Explosionsgefahr.
12. Entsorgen Sie Batterien vorschriftsmäßig, indem Sie sie in speziell dafür vorgesehene Behälter werfen.
13. Das mit dem Produkt verwendete Netzteil muss regelmäßig auf Schäden an Kabel, Stecker, Gehäuse und anderen Teilen überprüft werden und darf nicht verwendet werden, wenn solche Schäden festgestellt werden.
14. Das Produkt sollte nur mit dem empfohlenen Netzteil verwendet werden.

PRODUKTBESCHREIBUNG (ABB. A)

1. Basiselement x2
2. Hauptmodul
3. Halterung

3a. Knopf zur Demontage

4. Sitzrahmen (unterer Teil)
5. Verbindungsstück der Rückenlehne
6. Rückenlehnenrahmen (oberer Teil)
7. Bügel mit Spielzeug
8. Bezug
9. Fernsteuerung
10. USB-Kabel

FERNBEDIENUNG (ABB. B)

1. Ein / Aus
2. Lautstärke erhöhen
3. Nächste Melodie
4. Lautstärke vermindern
5. Melodien ein-/ausschalten
6. Vorherige Melodie
7. Schaukelgeschwindigkeit

MONTAGE

1. Schieben Sie die Basiselemente auf das Hauptmodul der Babywippe (Abb. 1). Sie werden ein charakteristisches Klicken hören. Achten Sie darauf, dass die Metalllasche sichtbar ist.
2. Setzen Sie den Stützfuß auf das Hauptmodul. Achten Sie auf die richtige Position des Stützfußes - der untere Teil des Stützfußes muss nahtlos in das Hauptmodul passen (Abb. 2). Sie werden ein charakteristisches Klicken hören.
3. Setzen Sie den Sitzrahmen in die Löcher der Stütze (Abb. 3). Sie werden ein charakteristisches Klicken hören. Achten Sie darauf, dass die Metalllaschen sichtbar sind.
4. Setzen Sie die Verbindungsstücke der Rückenlehne in den Rahmen der Rückenlehne ein (Abb. 4). Sie werden ein charakteristisches Klicken hören. Vergewissern Sie sich, dass die Metallzungen sichtbar sind.

5. Setzen Sie den Rückenlehnenrahmen mit den daran befestigten Verbindungsstücken in den Sitzrahmen ein (Abb. 5). Sie werden ein charakteristisches Klicken hören. Vergewissern Sie sich, dass die Metallzungen sichtbar sind.
6. Setzen Sie den Bezug auf den Rahmen (Abb. 6). Achten Sie darauf, dass die Basis des Bügels leicht zugänglich ist (Abb. 6a), sonst lässt sich der Bügel nicht anbringen. 7.
7. Schließen Sie die Schnalle an der Unterseite des Bezuges (Abb. 7).
8. Setzen Sie den Bügel in die Bügelbasis ein (Abb. 8). Sie werden ein charakteristisches Klicken hören. Vergewissern Sie sich, dass der Bügel fest und stabil angebracht ist.

BATTERIEWECHSEL

1. Um die Batterien zu ersetzen, öffnen Sie das Batteriefach (Abb. 9) mit einem Kreuzschlitzschraubendreher (nicht im Lieferumfang enthalten).
2. Legen Sie 4 Batterien vom Typ C/LR14 in das Fach ein. Achten Sie dabei auf die richtige Polarität der Batterien (+ und -). Legen Sie die Batterien in aufrechter Position ein.
3. Schließen Sie das Fach und ziehen Sie die Schraube fest.

NETZANSCHLUSS

Um das Produkt an das Netzstromnetz anzuschließen, schließen Sie das USB-Kabel an das Hauptmodul des Wippe (Abb. 10) und an das Netzteil (nicht im Lieferumfang enthalten) an, und dann an die Steckdose.
Verwenden Sie bei der Benutzung des Produkts nur ein Netzteil mit den richtigen Spezifikationen: 5,8V DC 1A.

ANWENDUNG

1. Lösen Sie die Gurte des 3-Punkt-Gurtes, indem Sie die Schnallen auf beiden Seiten des Gurtes drücken (Abb. 11).
2. Platzieren Sie das Kind in der Babywippe. Legen Sie den mittleren Teil des Gurtes zwischen die Beine des Kindes (Abb. 12).
3. Schließen Sie die Schnallen des 3-Punkt-Gurtes. Sie werden ein Klicken hören. Achten Sie darauf, dass die Gurte nicht verdreht sind.
4. Schließen Sie die Babywippe an das Stromnetz an (siehe Netzanschluss) oder legen Sie Batterien in das Batteriefach ein (siehe Batteriewechsel).
5. Achten Sie bei Verwendung der Fernbedienung darauf, dass diese auf den Empfänger an der Vorderseite der Babywippe gerichtet ist.

Schaukel-Modus

Um mit dem Schaukeln zu beginnen, drücken Sie die Schaukeltaste auf dem Hauptmodul (A, Abb. 13). Um die Schaukelgeschwindigkeit zu erhöhen, drücken Sie die Taste erneut.
Sie können die Babywippe auch mit der Fernbedienung (1, Abb. B) einschalten. Das Schaukeln beginnt dann automatisch. Um die Schaukelgeschwindigkeit zu erhöhen, drücken Sie die Taste zum Ändern der Geschwindigkeit (7, Abb. B).

Melodien

Um die Melodiefunktion zu nutzen, drücken Sie die Melodietaste auf dem Hauptmodul (B, Abb. 13). Jede Melodie wird automatisch zweimal abgespielt. Halten Sie die Melodietaste gedrückt, um die Lautstärke zu verringern oder zu erhöhen.
Sie können die Melodien auch über die Fernbedienung aktivieren, indem Sie die Melodietaste (5, Abb. B) drücken. Wechseln Sie die abgespielte Melodie zur nächsten Melodie (3, Abb. B) oder zur vorherigen Melodie (6, Abb. B). Verringern oder erhöhen Sie die Lautstärke mit den Tasten 2 und 4 (Abb. B).

ENTFERNEN DES SITZES

1. Lösen Sie die Schnalle an der Unterseite des Bezugs und nehmen Sie den Bezug ab.

2. Drücken Sie den Demontageknopf an der Halterung (Abb. 14) und ziehen Sie den Sitz nach oben.
3. Drücken Sie die Metalllaschen ein und ziehen Sie, um die einzelnen Komponenten des Rahmens und des Untergestells der Babywippe zu entfernen.

REINIGUNG UND PFLEGE

Der Bezug kann bei bis zu 30 °C mit einem Feinwaschmittel gewaschen werden. Nicht bleichen, mechanisch trocknen oder bügeln.
Reinigen Sie den Rahmen, den Bügel und das Spielzeug mit einem feuchten Tuch und einem milden Reinigungsmittel. Verwenden Sie keine ätzenden Reinigungsmittel.

Die Bilder dienen nur zur Veranschaulichung, das tatsächliche Aussehen der Produkte kann von den gezeigten Bildern abweichen.

RU

Уважаемый Клиент!
В случае появления вопросов или комментариев к продукту, который Вы приобрели, пожалуйста свяжитесь с нами: **help@lionelo.com**

Производитель:
BrandLine Group Sp. из о. о.
A. Kręglewskiego 1, 61-248 Познань, Польша

ВАЖНО! ПРОЧИТАЙТЕ ВНИМАТЕЛЬНО И СОХРАНИТЕ ДЛЯ ДАЛЬНЕЙШЕГО ИСПОЛЬЗОВАНИЯ.
ПРЕДУПРЕЖДЕНИЕ

1. Никогда не оставляйте ребенка без присмотра.
2. Прекратите использование продукта, когда ребенок начнет сидеть.
3. Никогда не используйте данное изделие на приподнятых поверхностях (например, на столе).
4. Всегда используйте ремни безопасности.
5. Никогда не используйте игрушечную планку для переноски изделия.
6. Не перемещайте и не поднимайте изделие, если внутри него находится ребенок.
7. Не позволяйте ребенку спать в этом изделии. Этот продукт не предназначен для замены детской кроватки. Если ваш ребенок заснул, переместите его или ее в подходящую кроватку.
8. Не используйте изделие, если какой-либо из его компонентов поврежден или отсутствует.
9. Не используйте аксессуары и запасные части, не одобренные производителем.

ИНФОРМАЦИЯ ОБ БАТАРЕЕ И ИСТОЧНИКЕ ПИТАНИЯ

1. ПРЕДУПРЕЖДЕНИЕ. Этот продукт содержит батарею таблеточного типа. Проглатывание батарейки-таблетки может привести к серьезным внутренним химическим ожогам.
2. ВНИМАНИЕ: Немедленно извлеките использованные батарейки. Храните новые и использованные батарейки в недоступном для детей месте. Если вы подозреваете, что батарейки были проглочены или вставлены в какую-либо часть тела, немедленно обратитесь за медицинской помощью.

3. Не заряжайте одноразовые батарейки.
4. Не смешивайте разные типы батареек или старые (использованные) батарейки с новыми.
5. Вставьте батарейки в отсек, соблюдая полярность (+ и -) и маркировку внутри батарейного отсека.
6. Всегда извлекайте разряженную батарею. Если оставить батарею в изделии, она может протечь или взорваться, что приведет к разрушению изделия.
7. Не замыкайте клеммы батареи.
8. Чтобы обеспечить правильную работу устройства, обязательно используйте батарейки C/LR14.
9. Если изделие не используется в течение длительного времени, выньте батарейки из отсека.
10. Храните батарейки в недоступном для детей месте.
11. Не бросайте батарейки в огонь. Опасность взрыва.
12. Утилизируйте аккумуляторы в соответствии с правилами, выбрасывая их в специально отведенные контейнеры.
13. Блок питания, используемый с изделием, необходимо регулярно проверять на наличие повреждений шнура, вилки, корпуса и других частей. При обнаружении повреждений его нельзя использовать.
14. Продукт следует использовать только с рекомендованным источником питания.

ОПИСАНИЕ ИЗДЕЛИЯ (РИС. A)

1. Базовая часть x2
2. Основной модуль
3. Кронштейн

3a. Кнопка разборки

4. Каркас сиденья (нижняя часть)
5. Соединительный элемент спинки.
6. Каркас спинки (верхняя часть)
7. Планка с игрушками
8. Чехол
9. Пульт управления
10. USB-кабель

ПУЛЬТ УПРАВЛЕНИЯ (РИС. B)

1. Включить/отключить
2. Увеличьте громкость
3. Следующая мелодия
4. Уменьшите громкость
5. Включить/выключить мелодии
6. Предыдущая мелодия
7. Скорость качания

МОНТАЖ

1. Наденьте элементы основания на основной модуль лежака (рис. 1). Вы услышите характерный щелчок. Убедитесь, что металлическая пластина видна.
2. Установите кронштейн на главный модуль. Обратите внимание на правильность положения кронштейна – его нижняя часть должна без проблем входить в основной модуль (рис. 2). Вы услышите характерный щелчок.
3. Поместите каркас сиденья в отверстия кронштейна (рис. 3). Вы услышите характерный щелчок. Убедитесь, что металлические выступы видны.
4. Вставьте соединительные элементы спинки в каркас спинки (рис. 4). Вы услышите характерный щелчок. Убедитесь, что металлические выступы видны.
5. Поместите каркас спинки с установленными соединительными элементами в каркас сиденья (рис.

5). Вы услышите характерный щелчок. Убедитесь, что металлические выступы видны.

6. Установите крышку на раму (рис. 6). Убедитесь, что основание оголовья легко доступно (рис. 6а), иначе установить оголовье будет невозможно.
7. Застегните пряжку, расположенную внизу чехла (рис. 7).
8. Вставьте планку для игрушек в основание планки (рис. 8). Вы услышите характерный щелчок. Убедитесь, что планка прочно закреплена и устойчива.

ЗАМЕНА БАТАРЕИ

1. Чтобы заменить батарейки, откройте батарейный отсек (рис. 9) с помощью крестовой отвертки (не входит в комплект).
2. Поместите в отсек 4 батарейки C/LR14. Обратите внимание на правильную полярность батареек (+ и -). Батареи следует располагать в вертикальном положении.
3. Закройте отсек и затяните винт.

СЕТЬ ПИТАНИЯ

Для использования продукта, подключенного к сети, подсоедините USB-кабель к главному модулю шезлонга (рис. 10) и к блоку питания (не входит в комплект), затем вставьте его в электрическую розетку. При использовании изделия используйте только адаптер питания со следующими характеристиками: 5,8 В DC 1A.

ИСПОЛЬЗОВАНИЕ

1. Отстегните 3-точечные ремни безопасности, нажав пряжки с обеих сторон ремня (рис. 11).
2. Поместите ребенка в шезлонг. Поместите среднюю часть ремня между ног ребенка (рис. 12).
3. Застегните пряжки 3-точечных ремней безопасности. Вы услышите щелчок. Убедитесь, что ремни не перекручены.
4. Подключите батарею к электросети (см.: Сетевое питание) или вставьте батарейки в батарейный отсек (см.: Замена батареек).
5. При использовании пульта дистанционного управления убедитесь, что он направлен на приемник на передней части качалки.

Режим качания

Для начала раскачивания нажмите кнопку покачивания, расположенную на основном модуле (A, Рис. 13). Чтобы увеличить скорость поворота, нажмите кнопку еще раз.

Включить режим качания можно также с помощью пульта дистанционного управления (1, рис. B). Раскачивание начнется автоматически. Чтобы увеличить скорость поворота, нажмите кнопку изменения скорости (7, рис. B).

Мелодии

Чтобы использовать функцию мелодии, нажмите кнопку мелодии, расположенную на основном модуле (B, рис. 13). Каждая мелодия автоматически воспроизводится дважды. Нажмите и удерживайте кнопку мелодии, чтобы уменьшить или увеличить громкость.

Активировать мелодии можно также с помощью пульта дистанционного управления, нажав кнопку «Мелодия» (5, Рис. B). Смените воспроизводимую мелодию на следующую (3, рис. B) или предыдущую (6, рис. B). Уменьшите или увеличьте громкость с помощью кнопок 2 и 4 (рис. B).

СНЯТИЕ СИДЕНИЯ

1. Отстегните пряжку внизу чехла и снимите чехол.
2. Нажмите кнопку разборки на опоре (рис. 14) и потяните сиденье вверх.
3. Нажмите на металлические фиксаторы и потяните, чтобы снять отдельные элементы каркаса и основания шезлонга.

ОЧИСТКА И ОБСЛУЖИВАНИЕ

Чехол можно стирать при температуре до 30°C с использованием мягкого моющего средства. Не отбеливать, не сушить механически и не гладить.
Каркас, оголовье и игрушки следует очищать влажной тряпкой с мягким моющим средством. Не используйте едкие чистящие средства.

Фотографии предназначены только для иллюстрации, реальный внешний вид продукции может отличаться от представленного на фотографиях.

IT

Gentile Cliente!
In caso di un qualsiasi commento o domanda sul prodotto acquistato, non esitate a contattarci: **help@lionelo.com**

Produttore:
BrandLine Group Sp. z o. o.
A. Kręglewskiego 1, 61-248 Poznań, Polonia

IMPORTANTE! LEGGERE ATTENTAMENTE E CONSERVARE PER FUTURO RIFERIMENTO.
ATTENZIONE

1. Non lasciare mai il bambino incustodito.
2. Smettere di utilizzare il prodotto quando il bambino inizia a provare a sedersi.
3. Non utilizzare mai questo prodotto su superfici rialzate (per esempio un tavolo).
4. Utilizzare sempre il sistema di ritenuta.
5. Non usare mai la barra gioco per trasportare il prodotto.
6. Non muovere o sollevare questo prodotto con il bambino all'interno.
7. Non lasciare che il bambino dorma in questo prodotto. Questo prodotto non sostituisce la culla. Se il bambino si addormenta, deve essere spostato in una culla adatta.
8. Non utilizzare il prodotto se uno qualsiasi dei suoi componenti è danneggiato o è stato perso.
9. Non utilizzare accessori o ricambi che non siano stati approvati dal produttore.

INFORMAZIONI SULLA BATTERIA E SULL'ALIMENTATORE

1. ATTENZIONE: Questo prodotto contiene una batteria a bottone. Una batteria a bottone può causare gravi ustioni chimiche interne se ingerita.
2. ATTENZIONE: Smaltire immediatamente le batterie usate. Tenere le batterie nuove e usate lontane dai bambini. Se si ritiene che le batterie possano essere state ingerite o inserite all'interno di qualsiasi parte del corpo, consultare immediatamente un medico.
3. Non ricaricare le batterie usa e getta.
4. Non mescolare diversi tipi di batterie o batterie vecchie (esauste) con batterie nuove.
5. Inserire le batterie nel vano porta batterie rispettando la polarità (+ e -) e le marcature presenti all'interno del vano porta batterie.
6. Rimuovere sempre le batterie scariche. Le batterie lasciate nel prodotto potrebbero causare fuoriuscire e danneggiare il prodotto.
7. Non cortocircuitare i terminali delle batterie.
8. Per garantire il corretto funzionamento del dispositivo, assicurarsi che vengano utilizzate batterie del tipo C/LR14.

9. Se il prodotto non viene utilizzato a lungo, rimuovere la batteria dallo scomparto.
10. Tenere le batterie lontano dalla portata dei bambini.
11. Non gettare la batteria nel fuoco. Pericolo di esplosione.
12. Smaltire le batterie in conformità con le normative, gettandole in contenitori appositamente previsti per tale scopo.
13. L'alimentatore utilizzato con il prodotto deve essere regolarmente ispezionato per verificare la presenza di danni al cavo, alla spina, all'alloggiamento e ad altre parti e, in caso rilevamento di tali danni, l'alimentatore non deve essere utilizzato.
14. Utilizzare il prodotto solo con l'alimentatore consigliato.

DESCRIZIONE DEL PRODOTTO (FIG. A)

1. Elemento base x2
2. Modulo principale
3. Staffa

3a. Pulsante di smontaggio

4. Struttura del sedile (parte inferiore)
5. Elemento di collegamento dello schienale
6. Struttura dello schienale (parte superiore)
7. Archetto con giocattoli
8. Rivestimento
9. Telecomando
10. Cavo USB

TELECOMANDO (FIG. B)

1. Accensione / Spegnimento
2. Alza il volume
3. Melodia successiva
4. Abbassa il volume
5. Attiva/disattiva le melodie
6. Melodia precedente
7. Velocità di dondolio

MONTAGGIO

1. Far scorrere gli elementi della base sul modulo principale della sdraietta (fig. 1). Avvertiremo un caratteristico clic. Assicurarsi che la linguetta metallica sia visibile.
2. Posizionare la staffa sul modulo principale. Prestare attenzione alla corretta posizione della staffa: la sua parte inferiore deve adattarsi facilmente al modulo principale (fig. 2). Avvertiremo un caratteristico clic.
3. Posizionare il telaio del sedile nei fori della staffa (fig. 3). Avvertiremo un caratteristico clic. Assicurarsi che le linguette metalliche siano visibili.
4. Inserire gli elementi che collegano lo schienale nel telaio dello schienale (fig. 4). Avvertiremo un caratteristico clic. Assicurarsi che le linguette metalliche siano visibili.
5. Posizionare nel telaio del sedile il telaio dello schienale insieme agli elementi di collegamento montati (fig. 5). Avvertiremo un caratteristico clic. Assicurarsi che le linguette metalliche siano visibili.
6. Installare il rivestimento sul telaio (fig. 6). Assicurarsi che la base dell'archetto sia facilmente accessibile (fig. 6a), altrimenti l'archetto non può essere installato.
7. Allacciare la fibbia situata nella parte inferiore del rivestimento (fig. 7).
8. Inserire l'archetto nella base dell'archetto (fig. 8). Avvertiremo un caratteristico clic. Assicurarsi che l'archetto sia montato saldamente e in modo stabile.

SOSTITUZIONE DELLA BATTERIA

1. Per sostituire le batterie, aprire il vano porta batterie (fig. 9) con un cacciavite a croce (non incluso).
2. Posizionare 4 batterie del tipo C/LR14 nello scomparto. Prestare attenzione alla corretta polarità della batteria (+ e -). Le batterie devono essere posizionate in posizione verticale.
3. Chiudere lo scomparto e serrare la vite.

ALIMENTAZIONE DI RETE

Per utilizzare il prodotto collegato alla rete elettrica, collegare il cavo USB al modulo principale della sdraio (fig. 10) e all'adattatore di alimentazione (non incluso), poi alla presa elettrica.
Durante l'utilizzo del prodotto, utilizzare solo un alimentatore con parametri appropriati: 5,8V DC 1A.

UTILIZZO

1. Slacciare le cinture di sicurezza a 3 punti premendo le fibbie su entrambi i lati dell'imbracatura (fig. 11).
2. Posizionare il bambino nella sdraietta. Posizionare la parte centrale dell'imbracatura tra le gambe del bambino (fig. 12).
3. Allacciare le fibbie delle cinture di sicurezza a 3 punti. Sarà avvertibile uno scatto. Assicurarsi che le cinture non siano attorcigliate.
4. Collegare la sdraietta all'alimentazione AC (vedi: Alimentazione dalla rete elettrica) o inserire le batterie nel vano porta batterie (vedi: Sostituzione delle batterie).
5. Quando si utilizza il telecomando, assicurarsi che il telecomando sia rivolto verso il ricevitore posto nella parte anteriore della sdraietta.

Modalità a dondolo

Per iniziare a dondolare, premere il pulsante di attivazione del dondolio, situato sul modulo principale (A, fig. 13). Per aumentare la velocità di oscillazione, premere nuovamente il pulsante.
È inoltre possibile accendere la sdraietta utilizzando il telecomando (1, Fig. B). Il dondolio inizierà automaticamente. Per aumentare la velocità di oscillazione, premere il pulsante di cambiamento della velocità (7, fig. B).

Melodie

Per utilizzare la funzione di riproduzione delle melodie, premere il pulsante melodia presente sul modulo principale (B, fig. 13). Ciascuna delle melodie verrà riprodotta automaticamente due volte. Tenere premuto il pulsante della melodia per aumentare o diminuire il volume.
È inoltre possibile attivare le melodie utilizzando il telecomando, premendo il pulsante della melodia (5, fig. B). Cambiare la melodia riprodotta alla successiva (3, fig. B) o la precedente (6, fig. B). Diminuire o aumentare il volume utilizzando i pulsanti 2 e 4 (fig. B).

SMONTAGGIO DEL SEDILE

1. Sganciare la fibbia situata nella parte inferiore del rivestimento e rimuovere il rivestimento.
2. Premere il pulsante di smontaggio presente sulla staffa (fig. 14) e tirare il sedile verso l'alto.
3. Premere le linguette metalliche e tirare per rimuovere le singole parti del telaio e la base della sdraietta.

PULIZIA E MANUTENZIONE

Il rivestimento può essere lavato a temperature fino a 30°C utilizzando un detergente delicato. Non candeggiare, asciugare meccanicamente o stirare.
Pulire il telaio, l'archetto e i giocattoli con un panno umido usando un detergente delicato. Non utilizzare detergenti corrosivi.

Le immagini hanno carattere illustrativo, l'aspetto reale dei prodotti può differire da quello presentato nelle immagini.

Cher client!
Si vous avez des questions ou remarques relatives au produit acheté, n'hésitez pas à nous contacter à l'adresse :
help@lionelo.com

Producteur:
BrandLine Group Sp. z o. o.
A. Kręglewskiego 1, 61-248 Poznań, Pologne

IMPORTANT ! À LIRE ATTENTIVEMENT ET À CONSERVER POUR RÉFÉRENCE ULTÉRIEURE.
ATTENTION

1. Ne jamais laisser l'enfant sans surveillance.
2. Cesser d'utiliser le produit lorsque l'enfant commence à essayer de s'asseoir.
3. Ne jamais utiliser ce produit sur une surface en hauteur (par exemple, une table).
4. Toujours utiliser le système de retenue.
5. Ne jamais utiliser la barre de jeux pour transporter le produit.
6. Ne pas déplacer et ne pas soulever ce produit lorsque l'enfant est à l'intérieur.
7. Ne laissez pas votre enfant dormir dans ce produit. Ce produit n'est pas destiné à remplacer un lit bébé. Si votre enfant s'endort, placez-le dans un lit adapté.
8. N'utilisez pas le produit si l'un de ses composants est endommagé ou manquant.
9. N'utilisez pas d'accessoires ou de pièces de rechange qui n'ont pas été approuvés par le fabricant.

INFORMATIONS SUR LA BATTERIE ET LE BLOC D'ALIMENTATION

1. ATTENTION : Ce produit contient une pile bouton. Une pile bouton peut provoquer de graves brûlures chimiques internes si elle est ingérée.
2. ATTENTION : Éliminer immédiatement les piles usagées. Conserver les piles neuves et usagées hors de portée des enfants. Si vous pensez que les piles ont pu être avalées ou insérées dans une partie quelconque du corps, consultez immédiatement un médecin.
3. Ne rechargez pas les piles jetables.
4. Ne mélangez pas des piles de types différents ou des piles usagées avec des piles neuves.
5. Insérez les piles dans le compartiment en respectant la polarité (+ et -) et les marquages à l'intérieur du compartiment.
6. Retirez toujours une pile épuisée. Une batterie laissée dans le produit peut fuir ou exploser et détruire le produit.
7. Ne court-circuitez pas les bornes de la batterie.
8. Veillez à utiliser des piles de type C/LR14 pour garantir le bon fonctionnement de l'appareil.
9. Si le produit n'est pas utilisé pendant une longue période, retirez les piles du compartiment.
10. Tenez les piles hors de portée des enfants.
11. Ne jetez pas les piles au feu. Risque d'explosion.
12. Éliminez les piles conformément à la réglementation en les jetant dans des conteneurs spécialement prévus à cet effet.
13. Le bloc d'alimentation utilisé avec le produit doit être vérifié régulièrement pour s'assurer que le câble, la fiche, le boîtier et les autres pièces ne sont pas endommagés, et ne doit pas être utilisé si de tels dommages sont constatés.
14. Le produit ne doit être utilisé qu'avec le bloc d'alimentation électrique recommandé.

DESCRIPTION DU PRODUIT (FIG. A)

1. Composant de la base x2
2. Module principal
3. Support
3a. Bouton de démontage
4. Cadre de l'assise (partie inférieure)
5. Composant de liaison pour le dossier
6. Cadre du dossier (partie supérieure)
7. Arche avec jouets
8. Rembourrage
9. Télécommande
10. Câble USB

TÉLÉCOMMANDE (FIG. B)

1. Mise en marche / arrêt
2. Augmentation du volume
3. Prochaine mélodie
4. Réduction du volume
5. Activation / Désactivation des mélodies
6. Mélodie précédente
7. Vitesse de balancement

MONTAGE

1. Faites glisser les composants de la base sur le module principal de la balancelle bébé (fig. 1). Vous entendrez un clic distinctif. Assurez-vous que la languette métallique est visible.
2. Placez le support sur le module principal. Veillez à la position correcte du support – sa partie inférieure doit s'insérer parfaitement dans le module principal (Fig. 2). Vous entendrez un clic distinctif.
3. Placez le cadre de l'assise dans les trous du support (fig. 3). Vous entendrez un clic distinctif. Assurez-vous que les languettes métalliques sont visibles.
4. Glissez les composants de liaison du dossier dans le cadre du dossier (fig. 4). Vous entendrez un clic distinctif. Assurez-vous que les languettes métalliques sont visibles.
5. Placez le cadre du dossier avec les composants de liaison montées dans le cadre de l'assise (fig. 5). Vous entendrez un clic distinctif. Assurez-vous que les languettes métalliques sont visibles.
6. Appliquez le rembourrage sur le cadre (fig. 6). Veillez à ce que la base de l'arche avec jouets soit facilement accessible (fig. 6a), sinon l'installation de l'arche avec jouets ne sera pas possible.
7. Attachez la boucle au bas du rembourrage (fig. 7).
8. Insérez l'arche avec jouets dans la base de l'arche (fig. 8). Vous entendrez un clic distinctif. Assurez-vous que l'arche avec jouets est fermement et solidement fixé.

REMPLACEMENT DES PILES

1. Pour remplacer les piles, ouvrez le compartiment à piles (fig. 9) à l'aide d'un tournevis cruciforme (non fourni).
2. Placez 4 piles C/LR14 dans le compartiment. Veillez à respecter la polarité de la batterie (+ et -). Les piles doivent être placées en position verticale.
3. Fermez la chambre et serrez la vis.

ALIMENTATION SECTEUR

Pour utiliser le produit connecté au secteur, connectez le câble USB au module principal du transat (fig. 10) et à l'adaptateur secteur (non inclus), puis à la prise électrique.
Lors de l'utilisation du produit, n'utilisez qu'un bloc d'alimentation ayant les spécifications correctes : 5,8V DC 1A.

UTILISATION

1. Détachez les ceintures de sécurité à 3 points en appuyant sur les boucles des deux côtés du harnais (fig. 11).
2. Placez l'enfant dans la balancelle. Placez la partie centrale du harnais entre les jambes de l'enfant (figure 12).
3. Attachez les boucles des ceintures de sécurité à 3 points. Vous entendrez un clic. Assurez-vous que les ceintures ne sont pas torsadées.
4. Branchez la balancelle sur le réseau électrique (voir : Alimentation secteur) ou insérez les piles dans le compartiment à piles (voir : Remplacement des piles).
5. Lors de l'utilisation de la télécommande assurez-vous que la télécommande est dirigée vers le récepteur situé à l'avant de la balancelle.

Mode de balancement

Pour commencer à balancer, appuyez sur le bouton de balancement situé sur le module principal (A, fig. 13). Pour augmenter la vitesse de balancement, appuyez à nouveau sur le bouton.
Vous pouvez également allumer la balancelle à l'aide de la télécommande (1, fig. B). Le balancement démarre automatiquement. Pour augmenter la vitesse de balancement, appuyez sur le bouton de changement de vitesse (7, fig. B).

Mélodies

Pour utiliser la fonction mélodies, appuyez sur le bouton mélodies situé sur le module principal (B, fig. 13). Chaque mélodie est jouée automatiquement deux fois. Appuyez sur le bouton mélodies et maintenez-la enfoncée pour diminuer ou augmenter le volume.
Vous pouvez également activer les mélodies à l'aide de la télécommande en appuyant sur le bouton mélodies (5, fig. B). Changez la mélodie jouée pour la mélodie suivante (3, fig. B) ou la mélodie précédente (6, fig. B). Diminuez ou augmentez le volume à l'aide des boutons 2 et 4 (Fig. B).

DÉPOSE DU SIÈGE

1. Détachez la boucle située au bas du couvercle et retirez le rembourrage.
2. Appuyez sur le bouton de dépose situé sur le support (fig. 14) et tirez l'assise vers le haut.
3. Poussez les languettes métalliques et tirez pour retirer les différents éléments du cadre et de la base de la balancelle.

NETTOYAGE ET ENTRETIEN

Le rembourrage peut être lavé à une température maximale de 30 °C avec un détergent doux. Ne blanchissez pas, ne séchez pas mécaniquement et ne repassez pas.
Nettoyez le cadre, l'arche et les jouets avec un chiffon humide et un détergent doux. Les produits de nettoyage corrosifs ne doivent pas être utilisés.

Les photos sont fournies à titre d'illustration uniquement, l'apparence réelle des produits peut différer de celle montrée dans les images

¡Apreciado cliente!
Si tienes algún comentario o pregunta sobre algún producto que hayas comprado, por favor contacta con nosotros: h**elp@lionelo.com**

Fabricante:
BrandLine Group Sp. z o. o.
A. Kręglewskiego 1, 61-248 Poznań, Polonia

¡IMPORTANTE! LEER DETENIDAMENTE Y MANTENERLAS PARA FUTURAS CONSULTAS.
ADVERTENCIA

1. No deje nunca al niño desatendido.
2. Deje de utilizar el producto cuando el niño comience a tratar de incorporarse.
3. No utilice nunca este producto sobre superficies elevadas (por ejemplo, una mesa).
4. Utilice siempre los sistemas de retención.
5. No utilice el arco de juegos para transportar el producto.
6. No mueva ni levante este producto mientras el niño se encuentre en su interior.
7. No deje que el bebé duerma en este producto. Este producto no sustituye a una cuna. Si el bebé se queda dormido, debe trasladarse a su cuna.
8. No use el producto si alguno de sus componentes está dañado o falta.
9. No use accesorios o piezas de repuesto sin aprobación del fabricante.

INFORMACIÓN SOBRE LA PILA Y LA FUENTE DE ALIMENTACIÓN

1. ADVERTENCIA: Este producto contiene una batería de tipo moneda o batería de botón. Una batería de tipo moneda o batería de botón puede causar quemaduras químicas internas graves si se traga.
2. ADVERTENCIA: Desechar inmediatamente las baterías usadas. Mantener las baterías nuevas y usadas lejos de los niños. Si cree que las baterías podrían haber sido tragadas o colocadas dentro de cualquier parte del cuerpo, busque atención médica inmediata.
3. No cargue pilas desechables.
4. No mezcle pilas de diferentes tipos o pilas viejas (usadas) con pilas nuevas.
5. Inserte las pilas en el compartimento de acuerdo con la polaridad (+ y -) y las marcas dentro del compartimento de las pilas.
6. Retire siempre la pila agotada. La pila dejada en el producto puede tener fugas o explotar y destruir el producto.
7. No cortocircuite los terminales de la batería.
8. Para garantizar el funcionamiento correcto del producto, asegúrese de que se usen pilas tipo C/LR14.
9. Si el producto no se utiliza durante mucho tiempo, retire las pilas del compartimento.
10. Mantenga las pilas fuera del alcance de los niños.
11. No tire las pilas al fuego. Peligro de explosión.
12. Deseche las pilas de acuerdo con las regulaciones, desechándolas en contenedores especialmente diseñados.
13. La fuente de alimentación utilizada con el producto debe inspeccionarse regularmente para detectar daños en el cable, el enchufe, la carcasa y otras partes, y si se encuentra dicho daño, no debe usarse.
14. Use el producto sólo con la fuente de alimentación recomendada.

DESCRIPCIÓN DEL PRODUCTO (FIG. A)

1. Elemento de la base x2
2. Módulo principal
3. Soporte
3a. Botón de desmontaje
4. Marco del asiento (parte inferior)
5. Elemento de conexión del respaldo
6. Marco del respaldo (parte superior)
7. Barra con juguetes
8. Revestimiento
9. Mando a distancia
10. Cable USB

MANDO A DISTANCIA (FIG. B)

1. Activar / Desactivar
2. Aumentar el volumen
3. Próxima melodía
4. Bajar el volumen
5. Activar / desactivar melodías
6. Melodía anterior
7. Velocidad de balanceo

INSTALACIÓN

1. Inserte el elemento de la base en el módulo principal de la hamaca (Fig. 1). Oirá un «clic» característico. Asegúrese de que la lengüeta metálica esté visible.
2. Coloque el soporte en el módulo principal. Preste atención a la posición correcta del soporte: su parte inferior debe encajar fácilmente en el módulo principal (Fig. 2). Oirá un «clic» característico.
3. Coloque el marco del asiento en los orificios del soporte (Fig. 3). Oirá un «clic» característico. Asegúrese de que las lengüetas metálicas estén visibles.
4. Inserte los elementos de conexión del respaldo en el marco del respaldo (Fig. 4). Oirá un «clic» característico. Asegúrese de que las lengüetas metálicas estén visibles.
5. Coloque el marco del respaldo junto con los elementos montados en el marco del asiento (Fig. 5). Oirá un «clic» característico. Asegúrese de que las lengüetas metálicas estén visibles.
6. Coloque el revestimiento al marco (Fig. 6). Asegúrese de que la base de la barra sea fácilmente accesible (Fig. 6a), de lo contrario no será posible instalar la barra.
7. Cierre la hebilla situada en la parte inferior del revestimiento (Fig. 7).
8. Inserte la barra en la base de la misma (Fig. 8). Oirá un «clic» característico. Asegúrese de que la barra esté montada de forma firme y estable.

REEMPLAZO DE LA PILA

1. Para reemplazar las pilas, abra el compartimiento de las pilas (Fig. 9) con un destornillador Phillips (no incluido).
2. Coloque 4 pilas C/LR14 en el compartimento. Preste atención a la polaridad correcta de la pila (+ y -). Las pilas deben colocarse en posición vertical.
3. Cierre el compartimento y apriete el tornillo.

ALIMENTACIÓN DE RED

Para utilizar el producto conectado a la red eléctrica, conecte el cable USB al módulo principal de la tumbona (fig. 10) y al adaptador de corriente (no incluido), luego enchúfelo a la toma de corriente.
Durante el uso del producto, utilice únicamente una fuente de alimentación con los parámetros adecuados: 5,8V DC 1A.

USO

1. Desabroche los cinturones de seguridad de 3 puntos empujando las hebillas a ambos lados del arnés (Fig. 11).
2. Coloque al bebé en la hamaca. Coloque la parte media del arnés entre las piernas del bebé (Fig. 12).
3. Abroche las hebillas de los cinturones de seguridad de 3 puntos. Oirá un «clic». Asegúrese de que cinturones no estén torcidos.
4. Conecte la hamaca a la red eléctrica (consulte: Alimentación de red) o inserte las pilas en el compartimento de las pilas (consulte: Reemplazo de la pila).
5. Cuando use el mando a distancia, asegúrese de que el mismo esté apuntando hacia el receptor en la parte frontal de la hamaca.

Modo de balanceo

Para iniciar el balanceo, pulse el botón de balanceo en el módulo principal (A, Fig. 13). Para aumentar la velocidad de balanceo, pulse el botón de nuevo.
También puede encender la tumbona con el mando a distancia (1, Fig. B). El balanceo se iniciará automáticamente. Para aumentar la velocidad de balanceo, pulse el botón de cambio de velocidad (7, Fig. B).

Melodías

Para utilizar la función de melodía, pulse el botón de melodía en el módulo principal (B, Fig. 13). Cada una de las melodías se reproducirá automáticamente dos veces. Mantenga pulsado el botón de melodía para bajar o aumentar el volumen.
También puede activar las melodías con el mando a distancia pulsando el botón de melodía (5, Fig. B). Cambie la melodía que se está reproduciendo a la siguiente (3, Fig. B) o a la anterior (6, Fig. B). Baje o aumente el volumen pulsando los botones 2 y 4 (Fig. D).

DESMONTAJE DEL ASIENTO

1. Desabroche la hebilla situada en la parte inferior del revestimiento y retírelo.
2. Pulse el botón de desmontaje del soporte (Fig. 14) y tire del asiento hacia arriba.
3. Empuje las lengüetas metálicas y tire para retirar los elementos individuales del marco y la base de la hamaca.

LIMPIEZA Y MANTENIMIENTO

El revestimiento se puede lavar a temperaturas de hasta 30 °C con un detergente suave. No usar lejía, no secar mecánicamente ni planchar.
El marco, la barra y los juguetes deben limpiarse con un paño húmedo con un detergente suave. No usar agentes de limpieza agresivos.

Las fotos son para fines ilustrativos, la apariencia real de los productos puede diferir de la presentada en las fotos.

Beste Klant!
Als u opmerkingen of vragen heeft over een gekocht product, neem dan contact met ons op:
help@lionelo.com

Fabrikant:
BrandLine Group Sp. z o. o.
A. Kręglewskiego 1, 61-248 Poznań, Polen

BELANGRIJK! LEES ZORGVULDIG EN BEWAAR VOOR LATERE RAADPLEGING. WAARSCHUWING

1. Nooit uw kind zonder toezicht laten.
2. Gebruik dit product niet meer zodra het kind probeert te gaan zitten.
3. Gebruik dit product nooit op verhoogde oppervlakken (bv een tafel).
4. Altijd het veiligheidstuigje gebruiken.
5. Gebruik de speelboog nooit om het wipstoeltje te dragen.
6. Dit product niet optillen of verplaatsen met de baby erin.
7. Laat uw kind niet in het product slapen. Het product is niet geschikt als vervanging van een babybedje. Als het kind in slaap valt, moet hij in een geschikt kinderbedje worden gelegd.
8. Gebruik het product niet als onderdelen beschadigd zijn of ontbreken.
9. Gebruik geen reserveonderdelen of accessoires die niet door de fabrikant zijn goedgekeurd.

INFORMATIE OVER BATTERIJ EN STROOMVOORZIENING

1. WAARSCHUWING: Dit product bevat een knoopcelbatterij. Als de knoopcel wordt ingeslikt, kan deze ernstige inwendige brandwonden veroorzaken.
2. WAARSCHUWING: Oude batterijen meteen weggooien. Nieuwe en gebruikte batterijen uit de buurt houden van kinderen. Als u denkt dat de batterijen mogelijk zijn ingeslikt of in het lichaam zijn geplaatst, dient u onmiddellijk medische hulp in te roepen.
3. Gewone batterijen mogen niet opgeladen worden.
4. Gebruik geen batterijen van verschillende types of oude (gebruikte) batterijen met nieuwe.
5. Plaats de batterijen in het vakje volgens de polariteit (+ en -) en de markeringen in het batterijvakje.
6. Haal altijd een lege batterij eruit. De batterij die in het product achterblijft, kan lekken of ontploffen en het product vernietigen.
7. Maak de accupolen niet kortsluiten.
8. Voor een goede werking van het apparaat moeten de C/LR14- batterijen worden gebruikt.
9. Verwijder de batterijen uit het vakje als het product lange tijd niet wordt gebruikt.
10. Houd de batterijen uit de buurt van kinderen.
11. Gooi batterijen niet weg in vuur. De batterij kan exploderen.
12. Verwijder batterijen volgens de voorschriften door ze in speciaal daarvoor bestemde containers te deponeren.
13. De stroomvoorziening die met het product wordt gebruikt, moet regelmatig worden gecontroleerd op schade aan de kabel, stekker, behuizing en andere onderdelen en mag niet worden gebruikt als dergelijke schade wordt geconstateerd.
14. Het product mag alleen worden gebruikt met de aanbevolen stroomvoorziening.

OMSCHRIJVING VAN HET PRODUCT (AFB. A)

1. Basiselement x2
2. Hoofdmodule
3. Steunelement
3a. Demontageknop
4. Frame van de zitting (het onderste deel)
5. Verbindingselement van de rugleuning
6. Frame van de rugleuning (het bovenste deel)
7. Speelbeugel
8. Hoes
9. Afstandsbediening
10. USB-kabel

AFSTANDSBEDIENING (AFB. B)

1. Aan-/uitzetten
2. Het volume verhogen
3. Volgend liedje
4. Het volume verlagen
5. Liedjes aan-/uitzetten
6. Vorig liedje
7. Snelheid van de schommel

MONTAGE

1. Schuif de basiselementen op de hoofdmodule van het stoeltje (afb. 1). U hoort een karakteristieke klik. Zorg ervoor dat de metalen lip zichtbaar is.
2. Plaats de beugel op de hoofdmodule. Let op de juiste positie van het steunelement – het onderste deel moet volledig in de hoofdmodule passen (afb. 2). U hoort een karakteristieke klik.
3. Plaats het zittingframe in de gaten van het steunelement (afb. 3). U hoort een karakteristieke klik. Zorg dat de metalen lipjes zichtbaar zijn.
4. Schuif de verbindingsstukken van de rugleuning in het frame van de rugleuning (afb. 4). U hoort een karakteristieke klik. Zorg dat de metalen lipjes zichtbaar zijn.
5. Plaats het frame van de rugleuning met de gemonteerde verbindingselementen in het frame van de zitting (afb. 5). U hoort een karakteristieke klik. Zorg dat de metalen lipjes zichtbaar zijn.
6. Trek de hoes over het frame (afb. 6). Zorg ervoor dat de basis van de beugel gemakkelijk toegankelijk is (afb. 6a) anders kan de beugel niet worden geïnstalleerd.
7. Sluit de gesp aan de onderkant van de hoes (afb. 7).
8. Plaats de beugel in de basis voor de beugel (afb. 8). U hoort een karakteristieke klik. Controleer dat de beugel stevig en stabiel is bevestigd.

BATTERIJEN VERVANGEN

1. Om de batterijen te vervangen het batterijvakje (afb. 9) met een kruiskopschroevendraaier (niet meegeleverd) openen.
2. Plaats vier C/LR1 - batterijen in het vakje. Let op de juiste polariteit (+ en -). Batterijen moeten rechtop worden geplaatst.
3. Sluit het vakje en draai de schroef vast.

STROOMVOORZIENING

Om het product aangesloten op het lichtnet te gebruiken, sluit u de USB-kabel aan op de hoofdmodule van de ligstoel (fig. 10) en op de stroomadapter (niet inbegrepen), vervolgens op het stopcontact.

Bij gebruik van het product uitsluitend een voedingseenheid met de juiste specificaties kiezen: 5,8V DC 1A.

GEBRUIK

1. Maak de 3-punts veiligheidsgordels los door de gespen aan beide zijden van de gordel in te drukken (afb. 11).
2. Leg de baby in het wipstoeltje. Plaats het middelste deel van het gordelsysteem tussen de benen van het kindje (afb. 12).
3. Maak de gespen van de 3-punts veiligheidsgordels vast. Je hoort een klik. Zorg ervoor dat de gordel niet gedraaid is.
4. Sluit het wipstoeltje aan op de netvoeding (zie: Stroomvoorziening) of plaats batterijen in het batterijvakje (zie: Batterijen vervangen).
5. Bij gebruik van de afstandsbediening moet ervoor worden gezorgd dat de afstandsbediening op de ontvanger aan de voorkant van de wipstoel is gericht.

Schommelmodus

Om te starten met schommelen op de schommelknop op de hoofdmodule (A, afb. 13) drukken. Om de snelheid te verhogen nogmaals op de knop drukken.
Zet het wipstoeltje ook aan met de afstandsbediening (1, afb. B). Het schommelen wordt automatisch gestart. Druk op de knop van de snelheid (7, afb. B) om de schommelsnelheid te verhogen.

Melodieën

Om de melodie-functie te gebruiken op de melodieknop op de hoofdmodule (B, afb. 13) drukken. Elke melodie wordt automatisch twee keer afgespeeld. Druk en houd melodie-knop ingedrukt om het geluidsvolume te verhogen of te verlagen.
U kunt de liedjes ook via de afstandsbediening activeren door op de melodieknop (5, afb. B) te drukken. Wijzig het liedje naar het volgende (3, afb. B) of het vorige (6, afb. B). Verhoog of verlaag het volume met de knoppen nr. 2 en nr.4 (afb. B).

ZITTING DEMONTEREN

1. Maak de gesp aan de onderkant van de hoes los en verwijder de hoes.
2. Druk op de demontageknop op het steunelement (afb. 14) en trek het zitje omhoog.
3. Druk de metalen lipjes in en trek eraan om de afzonderlijke onderdelen van het frame en de basis van het wipstoeltje te verwijderen.

REINIGING EN ONDERHOUD

De hoes kan gewassen worden op 30 °C met een mild wasmiddel. Niet bleken, mechanisch drogen of strijken. Reinig het frame, de beugel en het speelgoed met een vochtige doek met een mild schoonmaakmiddel. Geen bijtende schoonmaakmiddelen gebruiken.

De afbeeldingen dienen alleen ter illustratie, het werkelijke uiterlijk van de producten kan van het uiterlijk op de afbeeldingen verschillen

Gerbiamas Kliente!
Jei turite pastabų ar klausimų apie įsigytą produktą, nedvejodami susisiekite su mumis: **help@lionelo.com**

Gamintojas:
BrandLine Group Sp. z o. o.
A. Kręglewskiego 1, 61-248 Poznanė, Lenkija

SVARBU! ATIDŽIAI PERSKAITYKITE IR IŠSAUGOKITE ATEIČIAI.
DĖMESIO

1. Niekada nepalikite vaiko be priežiūros.
2. Nebenaudokite gaminio, kai vaikas pradeda sėdėti.
3. Niekada nenaudokite šio gaminio ant pakeltų paviršių (pavyzdžiui, stalo).
4. Visada naudokite saugos diržus.
5. Nenaudokite žaislų laikiklio gaminiui nešti.
6. Nejudinkite ar nekelkite šio gaminio kartu su vaiku jame.
7. Neleiskite vaikui miegoti šiame produkte. Šis produktas nepakeičia vaikiškos lovelės. Vaikui užmigus, perneškite jį į atitinkamą lovelę.
8. Nenaudokite produkto, jei trūksta kokios nors dalies arba jeigu jis pažeistas.
9. Nenaudokite priedų ir atsarginių dalių, kurių nerekomenduoja gamintojas.

INFORMACIJA APIE BATERIJAS IR MAITINIMO ADAPTERĮ

1. DĖMESIO: Šiame gaminyje yra monetos formos elementas. Prarytas monetos formos elementas gali sukelti sunkius vidinius cheminius nudegimus.
2. DĖMESIO: Panaudotus elementus nedelsdami išmeskite. Laikykite naujus ir naudotus elementus atokiau nuo vaikų. Jei įtariate, kad elementai galėjo būti praryti ar įkišti į bet kurią kūno dalį, nedelsiant kreipkitės į gydytoją.
3. Neįkraukite vienkartinių baterijų.
4. Nemaišykite įvairių rūšių baterijų arba senų (išeikvotų) ir naujų baterijų.
5. Įdėkite baterijas į baterijų skyrių laikydamiesi teisingo poliškumo (+ ir -) ir viduje esančių simbolių.
6. Visada išimkite išsikrovusią bateriją. Produkte likusi baterija gali ištekėti arba sprogti ir sugadinti produktą.
7. Netrumpinkite akumuliatoriaus gnybtų.
8. Norėdami užtikrinti tinkamą prietaiso veikimą, įsitikinkite, ar naudojamos C/LR14 tipo baterijos.
9. Jei produktas nenaudojamas ilgesnį laiką, išimkite baterijas iš baterijų skyriaus.
10. Laikykite baterijas atokiau nuo vaikų.
11. Nemeskite baterijų į ugnį. Sprogimo pavojus.
12. Baterijas šalinkite pagal taisykles, išmeskite jas į tam skirtus konteinerius.
13. Produkto maitinimo adapteris turi būti reguliariai tikrinamas: ar nepažeistas laidas, kištukas, korpusas ir kitos dalys, o nustačius bet kokius defektus, jis negali būti naudojamas.
14. Produktą galima naudoti tik su rekomenduojamu maitinimo adapteriu.

PRODUKTO APRAŠYMAS (PAV. A)

1. Pagrindo elementas x2
2. Pagrindinis modulis
3. Laikiklis

3a. Demontavimo mygtukas

4. Sėdynės rėmas (apatinė dalis)
5. Atlošo sujungimo elementas

6. Atlošo rėmas (viršutinė dalis)
7. Žaislinė galvos juosta
8. Užvalkalas
9. Nuotolinio valdymo pultas
10. USB kabelis

NUOTOLINIO VALDYMO PULTAS (PAV. B)

1. Įjungti / Išjungti
2. Padidinti garsumą
3. Kita melodija
4. Sumažinti garsumą
5. Įjungti / išjungti melodijas
6. Ankstesnė melodija
7. Supimo greitis

MONTAVIMAS

1. Pagrindo elementus uždėkite ant pagrindinio kėdutės modulio (pav. 1). Išgirsite spragtelėjimą. Įsitikinkite, ar matoma metalinė iškyša.
2. Uždėkite laikiklį ant pagrindinio modulio. Įsitikinkite, ar laikiklis yra tinkamoje padėtyje - jo apatinė dalis turėtų tilpti į pagrindinį modulį (pav. 2). Išgirsite spragtelėjimą.
3. Įstatykite sėdynės rėmą į laikiklio angas (pav. 3). Išgirsite spragtelėjimą. Įsitikinkite, ar matomos metalinės iškyšos.
4. Į atlošo rėmą įstatykite atlošo sujungimo elementus (pav. 4). Išgirsite spragtelėjimą. Įsitikinkite, ar matomos metalinės iškyšos.
5. Atlošo rėmą kartu su sujungimo elementais įstatykite į sėdynės rėmą (pav. 5). Išgirsite spragtelėjimą. Įsitikinkite, ar matomos metalinės iškyšos.
6. Ant rėmą uždėkite užvalkalą (pav. 6). Įsitikinkite, ar galvos juostos pagrindas yra lengvai pasiekiamas (pav. 6a), kitu atveju galvos juostos pritvirtinti nebus įmanoma.
7. Užsekite sagtį, esančią užvalkalo apatinėje dalyje (pav. 7).
8. Įkiškite galvos juostą į pagrindą (pav. 8). Išgirsite spragtelėjimą. Įsitikinkite, ar galvos juosta tvirtai ir stabiliai pritvirtinta.

BATERIJŲ KEITIMAS

1. Norėdami pakeisti baterijas, atidarykite baterijų skyrių (pav. 9) naudodami kryžminį atsuktuvą (neįeina į komplektą).
2. Įdėkite į skyrių 4 C/LR14 tipo baterijas. Atkreipkite dėmesį į baterijų poliškumą (+ ir -). Baterijos turi būti vertikalioje padėtyje.
3. Uždarykite skyrių ir priveržkite varžtą.

PRIJUNGIMAS PRIE ELEKTROS TINKLO

Norėdami naudoti produktą prijungtą prie elektros tinklo, prijunkite USB kabelį prie pagrindinio lovos-kėdutės modulio (pav. 10) ir prie maitinimo adapterio (neįtraukto), tada prie elektros lizdo.
Naudodami gaminį naudokite tik toliau nurodytų specifikacijų maitinimo adapterį: 5,8V DC 1A.

NAUDOJIMAS

1. Atsekite 3 taškų saugos diržus, spausdami sagtis iš abiejų diržų pusių (pav. 11).
2. Pasodinkite vaiką į kėdutę. Vidurinę diržų dalį uždėkite tarp vaiko kojų (pav. 12).
3. Užsekite 3 taškų saugos diržų sagtis. Išgirsite spragtelėjimą. Įsitikinkite, kad dirželiai nesisukę.
4. Prijunkite kėdutę prie elektros tinklo (žr.: Prijungimas prie elektros tinklo) arba įdėkite baterijas į baterijų skyrių (žr.: Baterijų keitimas).
5. Naudodami nuotolinio valdymo pultą, įsitikinkite, kad pultas nukreiptas į imtuvą, esantį kėdutės priekyje.

Supimo režimas
Norėdami įjungti supimą, paspauskite supimo mygtuką, esantį pagrindiniame modulyje (A, pav. 13). Norėdami padidinti supimo greitį, dar kartą paspauskite mygtuką.
Kėdutę taip pat galite įjungti naudodami nuotolinio valdymo pultą (1, pav. B). Supimas prasidės automatiškai. Norėdami padidinti supimo greitį, paspauskite greičio reguliavimo mygtuką (7, pav. B).

Melodijos
Norėdami pasinaudoti melodijos funkcija, paspauskite melodijos mygtuką, esantį pagrindiniame modulyje (B, pav. 13). Kiekviena melodija bus automatiškai grojama du kartus. Norėdami sumažinti arba padidinti garsumą, paspauskite ir palaikykite melodijos mygtuką.
Melodiją taip pat galite įjungti nuotolinio valdymo pulte paspausdami melodijos mygtuką (5, pav. B). Pakeiskite grojamą melodiją į kitą (3, pav. B) arba ankstesnę (6, pav. B). Sumažinkite arba padidinkite garsumą mygtukais Nr. 2 arba 4 (pav. B).

SĖDYNĖS IŠMONTAVIMAS
1. Atsekite sagtį, esančią užvalkalo apatinėje dalyje ir nuimkite užvalkalą.
2. Paspauskite išmontavimo mygtuką, esantį ant laikiklio (pav. 14) ir patraukite sėdynę aukštyn.
3. Paspauskite metalines iškyšas ir patraukite, kad išimtumėte atskirus rėmo ir kėdutės pagrindo elementus.

VALYMAS IR PRIEŽIŪRA
Užvalkalą galima skalbti ne aukštesnėje kaip 30 °C temperatūroje, naudojant švelnų ploviklį. Nebalinkite, nedžiovinkite mechaniškai ir nelyginkite.
Rėmą, galvos juostą ir žaislus valykite drėgnu skudurėliu, naudodami švelnų ploviklį. Nenaudokite agresyvių valymo priemonių.

Nuotraukos yra tik iliustracinės, tikroji produktų išvaizda gali skirtis nuo pateiktos nuotraukose.

CS

Vážení zákazníci!
Máte-li jakékoli připomínky nebo dotazy týkající se zakoupeného výrobku, kontaktujte nás: **help@lionelo.com**

Výrobce:
BrandLine Group Sp. z o. o.
A. Kręglewskiego 1, 61-248 Poznań, Polsko

DŮLEŽITÉ! POKYNY SI POZORNĚ PŘEČTĚTE A USCHOVEJTE PRO POZDĚJŠÍ POUŽITÍ.
UPOZORNĚNÍ
1. Nikdy nenechávejte dítě bez dozoru.
2. Přestaňte výrobek používat, jakmile se dítě začne pokoušet posadit.
3. Nikdy tento výrobek nepoužívejte na vyvýšených plochách (např. na stole).
4. Vždy používejte zádržný systém.
5. Nikdy nepoužívejte hrazdu s hračkami na přenos výrobku.
6. Nepřemísťujte ani nezvedejte tento výrobek v případě, že je v něm dítě.
7. Nenechávejte dítě spát v tomto výrobku. Tento výrobek nenahrazuje dětskou postýlku. Pokud dítě usne, přeneste jej do vhodné postýlky.

8. Nepoužívejte výrobek, pokud je některá z jeho součástí poškozená nebo chybí.
9. Nepoužívejte příslušenství a náhradní díly, které neschválil výrobce.

INFORMACE O BATERII A SÍŤOVÉM ADAPTÉRU

1. UPOZORNĚNÍ: Tento výrobek obsahuje knoflíkovou baterii. Knoflíková baterie může při spolknutí způsobit závažné vnitřní chemické popálení.
2. UPOZORNĚNÍ: Použité baterie okamžitě zlikvidujte. Nové i použité baterie uchovávejte mimo dosah dětí. Pokud se domníváte, že mohlo dojít ke spolknutí baterií nebo k jejich vložení do některé z částí těla, okamžitě vyhledejte lékaře.
3. Jednorázové baterie nenabíjejte.
4. Nemíchejte různé typy baterií nebo staré (použité) s novými.
5. Baterie vkládejte do přihrádky podle polarity (+ a –) a značek uvnitř přihrádky na baterie.
6. Vybitou baterii vždy vyjměte. Pokud baterie zůstane ve výrobku, může vytéct nebo vybuchnout a zničit výrobek.
7. Nezkratujte svorky baterie.
8. Abyste zajistili správnou funkci zařízení, ujistěte se, že používáte baterie typu C/LR14.
9. Pokud výrobek nebudete delší dobu používat, vyjměte baterie z přihrádky.
10. Baterie uchovávejte mimo dosah dětí.
11. Baterie nevhazujte do ohně. Nebezpečí výbuchu.
12. Baterie likvidujte v souladu s předpisy a vyhazujte je do speciálně k tomu určených nádob.
13. Síťový adaptér používaný s výrobkem pravidelně kontrolujte, zda nejsou poškozeny kabel, zástrčka, kryt a další části, a pokud zjistíte takové poškození, přestaňte jej používat.
14. Výrobek používejte pouze s doporučeným síťovým adaptérem.

POPIS VÝROBKU (OBR. A)

1. Součást základny 2x
2. Hlavní modul
3. Držák

3a. Tlačítko pro demontáž

4. Rám sedadla (spodní část)
5. Spojovací prvek opěradla
6. Rám opěradla (horní část)
7. Hrazdička s hračkami
8. Potah
9. Dálkový ovladač
10. USB kabel

DÁLKOVÝ OVLADAČ (OBR. B)

1. ZAP/VYP
2. Zvýšení hlasitosti
3. Další melodie
4. Snížení hlasitosti
5. ZAP/VYP melodie
6. Předchozí melodie
7. Rychlost houpání

MONTÁŽ

1. Součásti základny nasuňte na hlavní modul lehátka (obr. 1). Uslyšíte charakteristické cvaknutí. Ujistěte se, že je viditelný kovový jazýček.

2. Umístěte držák na hlavní modul. Dbejte na správnou polohu držáku – jeho spodní část musí bez problému zapadnout do hlavního modulu (obr. 2). Uslyšíte charakteristické cvaknutí.
3. Umístěte rám sedadla do otvoru držáku (obr. 3). Uslyšíte charakteristické cvaknutí. Ujistěte se, že jsou viditelné kovové jazýčky.
4. Do rámu opěradla vložte spojovací prvky opěradla (obr. 4). Uslyšíte charakteristické cvaknutí. Ujistěte se, že jsou viditelné kovové jazýčky.
5. Umístěte rám opěradla s namontovanými spojovacími prvky do rámu sedadla (obr. 5). Uslyšíte charakteristické cvaknutí. Ujistěte se, že jsou viditelné kovové jazýčky.
6. Na rám natáhněte potah (obr. 6). Ujistěte se, že základna hrazdičky je snadno přístupná (obr. 6a), jinak nebude možné hrazdičku namontovat.
7. Zapněte přezku umístěnou ve spodní části potahu (obr. 7).
8. Vložte hrazdičku do základny hrazdičky (obr. 8). Uslyšíte charakteristické cvaknutí. Ujistěte se, že je hrazdička pevně a stabilně nasazená.

VÝMĚNA BATERIÍ

1. Chcete-li vyměnit baterie, otevřete přihrádku na baterie (obr. 9) pomocí křížového šroubováku (není v sadě).
2. Do přihrádky vložte 4 baterie typu C/LR14. Dávejte pozor na správnou polaritu baterií (+ a –). Baterie vložte ve svislé poloze.
3. Zavřete přihrádku a utáhněte šroub.

SÍŤOVÉ NAPÁJENÍ

Pro použití produktu připojeného k síťovému napájení připojte USB kabel k hlavnímu modulu lehátka (obr. 10) a k napájecímu adaptéru (není součástí balení), pak do elektrické zásuvky.
Při používání výrobku používejte pouze síťový adaptér s příslušnými parametry: 5,8V DC 1A.

POUŽÍVÁNÍ

1. Rozepněte tříbodové bezpečnostní pásy stisknutím přezky na obou stranách pásů (obr. 11).
2. Umístěte dítě do lehátka. Umístěte střední část pásu mezi nohy dítěte (obr. 12).
3. Zapněte přezky tříbodových bezpečnostních pásů. Uslyšíte cvaknutí. Ujistěte se, že pásy nejsou překroucené.
4. Připojte lehátko k síťovému napájení (viz: Síťové napájení) nebo vložte baterie do přihrádky na baterie (viz: Výměna baterií).
5. Při používání dálkového ovladače se ujistěte, že je ovladač namířen na přijímač na přední straně lehátka.

Režim houpání

Chcete-li spustit houpání, stiskněte tlačítko houpání umístěné na hlavním modulu (A, obr. 13). Pro zvýšení rychlosti houpání stiskněte tlačítko znovu.
Lehátko můžete zapnout také pomocí dálkového ovladače (1, obr. B). Houpání se spustí automaticky. Pro zvýšení rychlosti houpání stiskněte tlačítko změny rychlosti (7, obr. B).

Melodie

Chcete použít funkci melodie, stiskněte tlačítko melodie umístěné na hlavním modulu (B, obr. 13). Každá melodie se automaticky přehraje dvakrát. Stisknutím a přidržením tlačítka melodie snížíte nebo zvýšíte hlasitost. Melodie můžete také zapnout pomocí dálkového ovladače stisknutím tlačítka melodie (5, obr. B). Změňte přehrávanou melodii na další (3, obr. B) nebo předchozí (6, obr. B). Snižte nebo zvyšte hlasitost pomocí tlačítek č. 2 a 4 (obr. B).

DEMONTÁŽ SEDADLA

1. Odepněte přezku na spodní straně potahu a sejměte potah.
2. Stiskněte tlačítko pro demontáž umístěné na držáku (obr. 14) a zatáhněte sedadlo nahoru.
3. Stiskněte kovové jazýčky a tahem vyjměte jednotlivé součásti rámu a základny lehátka.

ČIŠTĚNÍ A ÚDRŽBA

Potah můžete prát při teplotě do 30 °C s použitím jemného pracího prostředku. Nebělte, nesušte mechanicky ani nežehlete.
Rám, hrazdičku a hračky čistěte vlhkým hadříkem a jemným čisticím prostředkem. Nepoužívejte korozivní čisticí prostředky.

Fotografie jsou pouze ilustrační, skutečný vzhled výrobků se může lišit od znázorněného na fotografiích.

HU

Kedves Ügyfelünk!
Ha bármilyen észrevétele vagy kérdése van a vásárolt termékről, lépjen kapcsolatba velünk: **help@lionelo.com**

Gyártó:
BrandLine Group Sp. z o. o.
A. Kręglewskiego 1, 61-248 Poznań, Lengyelország

FONTOS! OLVASSA ÁT ALAPOSAN ÉS KÉSŐBBI HIVATKOZÁS CÉLJÁBÓL ŐRIZZE MEG!
FIGYELMEZTETÉS

1. Soha ne hagyja a gyermekétét felügyelet nélkül!
2. Ne használja tovább a terméket, ha a gyermek már próbál magától felülni!
3. Soha ne használja ezt a terméket magas felületen (pl. asztalon)!
4. Mindig használja a biztonsági övet!
5. Soha ne szállítsa a terméket a játéktartó karnál fogva!
6. Ne mozgassa vagy emelje fel ezt a terméket, ha a gyermek benne tartózkodik!
7. Ne hagyja a gyermeket a termékben aludni. Ez a termék nem helyettesíti a kiságyat. Ha gyermeke elalszik, helyezze át egy megfelelő kiságyba.
8. Ne használja a terméket, ha annak bármelyik eleme sérült vagy hiányzik.
9. Csak a gyártó által jóváhagyott tartozékokat vagy elemeket használja.

ELEMRE ÉS TÁPEGYSÉGRE VONATKOZÓ INFORMÁCIÓK

1. FIGYELMEZTETÉS: E termék gombelemet tartalmaz. Lenyelés esetén a gombelem komoly belső vegyi égési sérüléseket okozhat.
2. FIGYELMEZTETÉS: Azonnal ártalmatlanítsa az elhasznált elemet! Az új és a használt elemeket tartsa távol a gyermekektől! Amennyiben felmerül annak a gyanúja, hogy a gyermek lenyelte vagy valamely testnyílásába helyezte az elemet, azonnal forduljon orvoshoz!
3. Az eldobható elemeket nem szabad újratölteni.
4. Ne keverje össze a különböző típusú, valamint az új és a régi (lemerült) elemeket.
5. Az elemeket a polaritásnak (+ és -) és az elemtartóban található jelöléseknek megfelelően kell a termékbe helyezni.
6. Minden esetben távolítsa el a lemerült elemeket. A termékben hagyott elem szivároghat vagy felrobbanhat és a termék károsodását okozhatja.
7. Ne rövidzárra kösse az akkumulátor pólusait.
8. A készülék megfelelő működése érdekében győződjön meg arról, hogy C/LR14 típusú elemet használ a termékhez.
9. Amennyiben hosszabb ideig nem használja a terméket, vegye ki az elemeket az elemtartóból.

10. Az elemek gyermekektől elzárva tárolandók.
11. Az elemeket tűzbe dobni tilos. Robbanásveszély.
12. Az elemeket a jogszabályoknak megfelelően erre a célra szolgáló konténerekbe kell eltávolítani.
13. Rendszeresen ellenőrizze a termék tápegységét, hogy nem érte sérülés a kábelt,
14. a tápdugót, a készülékházat vagy annak más elemeit. Ha bármilyen sérülést észlel, fejezze be a termék használatát.
15. A terméket a termékhez mellékelt tápegységgel szabad használni.

A TERMÉK RÉSZEI (A. ÁBRA)

1. Talprész x2
2. Központi rész
3. Konzol
3a. Kioldó gomb
4. Ülőrész váz (alsó rész)
5. Háttámla csatlakozó elem
6. Háttámla váz (felső rész)
7. Játéktartó
8. Üléshuzat
9. Távirányító
10. USB kábel

TÁVIRÁNYÍTÓ (B. ÁBRA)

1. Be/Ki
2. Hangerő növelése
3. Következő dallam
4. Hangerő csökkentése
5. Dallamok bekapcsolása/kikapcsolása
6. Előző dallam
7. Ringatási sebesség

ÖSSZESZERELÉS

1. Csúsztassa be a talprészeket a pihenőszék központi részébe (1. ábra). Egy jellegzetes kattanást fog hallani. Győződjön meg róla, hogy látható a fém pöcök.
2. Helyezze be a konzolt a központi részbe. Ügyeljen a konzol helyes pozíciójára - az alsó részének tökéletesen illeszkednie kell a központi részben (2. ábra). Egy jellegzetes kattanást fog hallani.
3. Helyezze be az ülőrész vázát a konzol nyílásaiba (3. ábra). Egy jellegzetes kattanást fog hallani. Győződjön meg róla, hogy láthatók a fém pöckök.
4. Csúsztassa be a háttámla vázába a háttámla csatlakozó elemeit (4. ábra). Egy jellegzetes kattanást fog hallani. Győződjön meg róla, hogy láthatók a fém pöckök.
5. Helyezze a háttámla vázát a felszerelt csatlakozó elemekkel együtt az ülőrész vázába (5. ábra). Egy jellegzetes kattanást fog hallani. Győződjön meg róla, hogy láthatók a fém pöckök.
6. Húzza fel a huzatot a vázra (6. ábra). Győződjön meg róla, hogy a játéktartó alja könnyen hozzáférhető legyen (6a. ábra), különben nem lehet felszerelni a játéktartót.
7. Csatolja be a huzat alsó részén lévő csatot (7. ábra).
8. Helyezze be a játéktartót a bázisba (8. ábra). Egy jellegzetes kattanást fog hallani. Győződjön meg arról, hogy a játéktartó erősen és stabilan rögzült.

AZ ELEMEK CSERÉJE

1. Az elemek cseréjéhez nyissa ki az elemtartót (9. ábra) egy kereszthornyú csavarhúzóval (nem tartozék).

2. Helyezzen be az elemtartó rekeszbe 4 darab C/LR14 típusú elemet. Ügyeljen az elemek helyes polaritására (+ és -). Ez elemeket függőleges pozícióban kell behelyezni.
3. Zárja be az elemtartót és húzza meg a csavart.

HÁLÓZATI TÁPELLÁTÁS

A termék használatához, amikor a hálózati áramhoz csatlakoztatva használja, csatlakoztassa az USB kábelt a pihenőszék fő moduljához (10. ábra) és a tápegységhez (nem tartozik hozzá), majd a hálózati aljzathoz.
A termék használata során kizárólag a megfelelő specifikációkkal rendelkező tápegységet szabad használni: 5,8V DC 1A.

HASZNÁLAT

1. Csatolja ki a hárompontos biztonsági övet a hevedercsat két oldalán lévő nyelv megnyomásával (11. ábra).
2. Helyezze be a gyermeket a pihenőszékbe. Helyezze az övrendszer középső elemét a gyermek lábai közé (12. ábra).
3. Csatolja be a 3 pontos biztonsági öv csatját. Egy kattanást fog hallani. Ellenőrizze, hogy nincsenek megcsavarodva az övek.
4. Csatlakoztassa a pihenőszéket a hálózati tápellátásra (lásd: Hálózati tápellátás), vagy helyezzen elemeket az elemtartóba (lásd: Az elemek cseréje).
5. A távirányító használatakor ügyeljen arra, hogy a távirányító a pihenőszék elülső részén lévő vevőegység felé nézzen.

Ringató mód

A ringatás elindításához nyomja meg a központi részen található ringató gombot (A, 13. ábra). A ringatási sebesség növeléséhez nyomja meg újra a gombot.
A pihenőszék a távirányítóval is bekapcsolható (1, B ábra). A ringatás automatikusan elindul. A ringatási sebesség növeléséhez nyomja meg a sebesség beállító gombot (7, B ábra).

Dallamok

A dallam funkció bekapcsolásához nyomja meg a központi részen található dallam gombot
(B, 13. ábra). Minden dallam automatikusan kétszer kerül lejátszásra. A hangerő csökkentéséhez vagy növeléséhez nyomja meg és tartsa lenyomva a dallam gombot.
A dallamok a távirányítón keresztül is bekapcsolhatók a dallam gomb (5, B ábra) megnyomásával. Kapcsoljon át a következő dallamra (3, B ábra) vagy az előző dallamra (6, B ábra). Növelje vagy csökkentse a hangerőt a 2 és a 4 számú gombokkal (B. ábra).

AZ ÜLŐRÉSZ LEVÉTELE

1. Csatolja ki a huzat alsó részén lévő csatot és vegye le a huzatot.
2. Nyomja meg a konzolon lévő kioldó gombot (14. ábra) és húzza felfelé az ülőrészt.
3. Nyomja be a fém pöcköket és húzza meg a váz egyes elemeinek, valamint a pihenőszék talprészeinek a kivételéhez.

TISZTÍTÁS ÉS KARBANTARTÁS

A huzat legfeljebb 30 °C-on, enyhe mosószerrel mosható. Ne fehérítse a huzatot, nem szabad szárítógépben szárítani és vasalni.
A vázat, a játéktartót és a játékokat enyhén mosószeres nedves törlőkendővel kell tisztítani. Ne használjon agresszív mosószereket.

A képek csak tájékoztató jellegűek, a termékek tényleges kinézete eltérhet a képeken.

Stimate Client!

Dacă aveți observații sau întrebări cu privire la produsul achiziționat, vă rugăm să ne contactați: **help@lionelo.com**

Producător

BrandLine Group Sp. z o. o.
A. Kręglewskiego 1, 61-248 Poznań, Polonia

IMPORTANT! CITIȚI CU ATENȚIE ȘI PĂSTRAȚI PENTRU REFERINȚE VIITOARE. AVERTISMENT

1. Nu lăsați niciodată copilul nesupravegheat.
2. Opriți utilizarea produsului atunci când copilul începe să stea în șezut.
3. Nu utilizați niciodată acest produs pe suprafețe ridicate (de exemplu, pe o masă).
4. Folosiți întotdeauna centurile de siguranță.
5. Nu folosiți niciodată o bară de jucărie pentru a transporta produsul.
6. Nu mișcați și nu ridicați produsul dacă există un copil în el.
7. Nu lăsați copilul să doarmă în acest produs. Acest produs nu este destinat să înlocuiască un pătuț pentru copii. În cazul în care copilul adoarme, acesta trebuie mutat într-un pătuț adecvat.
8. Nu utilizați produsul dacă oricare dintre componentele sale este deteriorată sau lipsește.
9. Nu utilizați accesorii sau piese de schimb care nu au fost aprobate de producător.

INFORMAȚII DESPRE BATERIE ȘI SURSA DE ALIMENTARE

1. AVERTISMENT: Acest produs conține o baterie cu buton. În cazul în care o baterie pastilă este înghițită, există riscul de arsuri chimice interne grave.
2. AVERTISMENT: Aruncați imediat bateriile uzate. Nu lăsați bateriile noi și uzate la îndemâna copiilor. Dacă bănuiți copilul că ar fi înghițit baterii sau că le-a introdus în orice parte a corpului, consultați imediat un medic.
3. Nu reîncărcați bateriile de unică folosință.
4. Nu amestecați bateriile de diferite tipuri sau bateriile vechi (uzate) cu cele noi.
5. Introduceți bateriile în compartiment în funcție de polaritate (+ și -) și de marcajele din interiorul compartimentului bateriei.
6. Scoateți întotdeauna bateria descărcată. Bateria rămasă în produs se poate scurge sau exploda și poate distruge produsul.
7. Nu scurtcircuitați bornele bateriei.
8. Pentru a asigura funcționarea corectă a dispozitivului, asigurați-vă că sunt utilizate baterii de tipul C/LR14.
9. Dacă produsul nu este utilizat pentru o perioadă lungă de timp, scoateți bateriile din compartiment.
10. Nu lăsați bateriile la îndemâna copiilor.
11. Nu aruncați bateria în foc. Pericol de explozie.
12. Eliminați bateriile în conformitate cu reglementările în vigoare, aruncându-le în recipiente special concepute.
13. Sursa de alimentare utilizată împreună cu produsul trebuie inspectată în mod regulat pentru a detecta eventuale deteriorări ale cablului, ștecherului, carcasei și altor piese, iar în cazul în care se constată o astfel de deteriorare, aceasta nu trebuie utilizată.
14. Produsul trebuie utilizat numai cu sursa de alimentare recomandată.

DESCRIEREA PRODUSULUI (FIG. A)

1. Element de bază x2
2. Modulul principal
3. Suport
3a. Butonul de dezasamblare
4. Cadrul scaunului (partea inferioară)
5. Element de legătură pentru spătar
6. Rama spătarului (partea superioară)
7. Arc cu jucării
8. Husă
9. Telecomandă
10. Cablu USB

TELECOMANDĂ (FIG. B)

1. Pornit / Oprit
2. Creșteți volumul
3. Următoarea melodie
4. Reduceți volumul
5. Activați/dezactivați melodiile
6. Melodia anterioară
7. Viteza de legănare

MONTARE

1. Glisați elementele de bază pe modulul principal al fotoliului extensibil (Fig. 1). Veți auzi un clic distinctiv. Asigurați-vă că pinul metalic este vizibil.
2. Așezați suportul pe modulul principal. Acordați atenție poziției corecte a suportului – partea sa inferioară trebuie să se potrivească cu ușurință în modulul principal (Fig. 2). Veți auzi un clic distinctiv.
3. Așezați cadrul scaunului în găurile suportului (fig. 3). Veți auzi un clic distinctiv. Asigurați-vă că pinii metalici sunt vizibili.
4. Glisați piesele de legătură ale spătarului în cadrul spătarului (fig. 4). Veți auzi un clic distinctiv. Asigurați-vă că pinii metalici sunt vizibili.
5. Așezați cadrul spătarului cu piesele de legătură montate în cadrul scaunului (fig. 5). Veți auzi un clic distinctiv. Asigurați-vă că pinii metalici sunt vizibili.
6. Aplicați husa pe cadru (fig. 6). Asigurați-vă că baza arcului cu jucării este ușor accesibilă (fig. 6a), în caz contrar instalarea arcului nu va fi posibilă.
7. Fixați clema situată în partea inferioară a husei (Fig. 7).
8. Introduceți arcul în baza arcului (fig. 8). Veți auzi un clic distinctiv. Asigurați-vă că inelul este montat ferm și stabil.

ÎNLOCUIREA BATERIEI

1. Pentru a înlocui bateriile, deschideți compartimentul bateriei (Fig. 9) cu o șurubelniță Phillips (nu este inclusă).
2. Așezați 4 baterii C/LR14 în compartiment. Acordați atenție polarității corecte a bateriei (+ și -). Bateriile trebuie așezate în poziție verticală.
3. Închideți camera și strângeți șurubul.

ALIMENTARE DE REȚEA

Pentru a utiliza produsul conectat la sursa de alimentare cu energie electrica, conectati cablul USB la modulul principal al balansoarului (fig. 10) si la adaptorul de alimentare (nu este inclus), apoi la priza electrica.
Atunci când utilizați produsul, folosiți numai o sursă de alimentare cu specificațiile corecte: 5,8V DC 1A.

UTILIZARE

1. Desfaceți centurile de siguranță în 3 puncte împingând cataramele de pe ambele părți ale hamului (Fig. 11).
2. Așezați bebelușul într-un fotoliu extensibil. Așezați partea din mijloc a hamului între picioarele copilului (figura 12).
3. Fixați cataramele centurilor de siguranță în 3 puncte. Veți auzi un clic. Asigurați-vă că centurile nu sunt răsucite.
4. Conectați patul de zi la rețeaua de alimentare (a se vedea: Alimentare de la rețea) sau introduceți bateriile în compartimentul pentru baterii (consultați: Înlocuirea bateriei).
5. Când utilizați telecomanda asigurați-vă că telecomanda este îndreptată spre receptorul din partea din față a leagănului

Modul de legănare

Pentru a începe legănarea, apăsați butonul de legănare situat pe modulul principal (A, fig. 13). Pentru a mări viteza de legănare, apăsați din nou butonul.
De asemenea, puteți porni fotoliul extensibil cu ajutorul telecomenzii (1, fig. B). Legănarea va începe automat. Pentru a mări viteza de legănare, apăsați butonul de schimbare a vitezei (7, fig. B).

Melodii

Pentru a utiliza funcția de melodie, apăsați butonul de melodie situat pe modulul principal (B, fig. 13). Fiecare melodie va fi redată automat de două ori. Țineți apăsat butonul melodiei pentru a micșora sau mări volumul. De asemenea, puteți activa melodiile prin intermediul telecomenzii, apăsând butonul de melodie (5, fig. B). Schimbați melodia în curs de redare la următoarea melodie (3, fig. B) sau la melodia anterioară (6, fig. B). Micșorați sau măriți volumul cu ajutorul butoanelor 2 și 4 (Fig. B).

ÎNDEPĂRTAREA SCAUNULUI

1. Desfaceți clema situată în partea de jos a husei și scoateți husa.
2. Apăsați butonul de îndepărtare de pe suport (fig. 14) și trageți scaunul în sus.
3. Împingeți pinii metalici și trageți pentru a îndepărta componentele individuale ale cadrului și ale bazei fotoliului de relaxare.

CURĂȚARE ȘI ÎNTREȚINERE

Husa poate fi spălată la o temperatură de până la 30 °C cu un detergent ușor. Nu înălbiți, nu uscați mecanic și nu călcați.
Cadrul, arcul și jucăriile trebuie curățate cu o cârpă umedă folosind un detergent delicat. Nu trebuie utilizați agenți de curățare corozivi.

Fotografiile sunt doar în scop ilustrativ, aspectul real al produselor poate fi diferit de cel prezentat în imagini.

Kära Kund!
Kontakta oss på: **help@lionelo.com** om du har några kommentarer eller frågor om den inköpta produkten.

Tillverkare:
BrandLine Group Sp. z o. o.
A. Kręglewskiego 1, 61-248 Poznań, Polen

VIKTIGT! LÄS NOGGRANT OCH SPARA FÖR FRAMTIDA BRUK.
VARNING

1. Lämna aldrig barnet utan uppsikt.
2. Sluta att använda produkten när barnet börjar sätta sig.
3. Denna produkt får inte användas på upphöjda ytor (som till exempel ett bord).
4. Använd alltid säkerhetsselen.
5. Använd inte lekbågen som handtag för att bära produkten.
6. Flytta inte på denna produkt och lyft den inte när barnet sitter i.
7. Låt inte ditt barn sova i denna produkt. Denna produkt är inte avsedd att ersätta en barnsäng. Om ditt barn somnar ska du flytta det till en lämplig barnsäng.
8. Använd inte produkten om någon av dess komponenter är skadad eller borttappad.
9. Använd inte tillbehör eller reservdelar som inte är godkända av tillverkaren.

INFORMATION OM BATTERIER OCH NÄTADAPTERN

1. VARNING: en här produkten innehåller ett knappcellsbatteri. Ett knappcellbatteri kan orsaka allvarliga inre kemiska brännskador vid förtäring.
2. VARNING: Kassera begagnade batterier omedelbart. Håll nya och använda batterier utom räckhåll för barn. Om du tror att batterierna kan ha svalts eller satts in i någon del av kroppen, kontakta omedelbart läkare.
3. Ladda inte engångsbatterier.
4. Blanda inte olika batterisorter eller gamla (förbrukade) batterier med nya.
5. Sätt in batterier i batterifacket med iakttagande av deras polaritet (+ och -) och märkningar inuti batterifacket.
6. Ta alltid ut urladdade batterier. Ett batteri som lämnas kvar i produkten kan läcka ut eller explodera och förstöra produkten.
7. Koppla inte ihop batteripolerna.
8. Se till att använda C/LR14-batterier för att säkerställa en korrekt funktion.
9. Ta ut batterier ur batterifacket om enheten inte användas under en längre tid.
10. Förvara batterierna utom räckhåll för barn.
11. Kasta inte batterier i eld. Explosionsrisk.
12. Skaffa bort batterier i enlighet med gällande föreskrifter genom att kasta dem i avsedda behållare.
13. Nätadaptern som används tillsammans med produkten ska regelbundet kontrolleras med avseende på skador på sladden, stickproppen, höljet och andra delar. Vid skada får produkten inte användas längre.
14. Använd endast produkten med avsedd nätadapter.

BESKRIVNING (FIG. A)

1. Basens komponenter x2
2. Huvudmodul
3. Stöd

3a. Demonteringsknapp

4. Sittdelens ram (nedre del)

5. Ryggstödets länkelement
6. Ryggstödets ram (övre del)
7. Bygel med leksaker
8. Överdrag
9. Fjärrkontroll
10. USB-kabel

FJÄRRKONTROLL (FIG. B)

1. PÅ / AV
2. Höj volymen
3. Nästa melodi
4. Sänk volymen
5. Melodi PÅ / AV
6. Föregående melodi
7. Gunghastighet

MONTERING

1. Skjut in baskomponenterna i liggstolens huvudmodul (bild 1). Du hör ett klickljud. Se till att metallpinnen är synlig.
2. Placera stödet på huvudmodulen. Se till att stödet är korrekt placerat - den nedre delen av stödet måste utan problem passa in i huvudmodulen (fig. 2). Du hör ett klickljud.
3. Placera sittdelens ram i stödets öppningar (fig. 3). Du hör ett klickljud. Se till att metallpinnarna är synliga.
4. Skjut in ryggstödets länkelement i ryggstödets ram (fig. 4). Du hör ett klickljud. Se till att metallpinnarna är synliga.
5. Placera ryggstödets ram med monterade länkelement i sittdelens ram (fig. 5). Du hör ett klickljud. Se till att metallpinnarna är synliga.
6. Trä överdraget inpå ramen (fig. 6). Se till att bygelbasen är lättåtkomlig (fig. 6a), annars går det inte att montera bygeln.
7. Lås spännet i överdragets nedre del (fig. 7).
8. För in bygeln i bygelbasen (fig. 8). Du hör ett klickljud. Se till att bygeln sitter fast ordentligt och stabilt.

BATTERIBYTE

1. För att byta batterier, öppna batterifacket (fig. 9) med en stjärnskruvmejsel (medföljer ej).
2. Placera 4 st. C/LR14-batterier i batterifacket. Iaktta korrekt polaritet (+ och -). Batterierna ska placeras i vertikalt läge.
3. Stäng batterifackets lås och dra åt skruven.

STRÖMFÖRSÖRJNING FRÅN NÄTET

För att använda produkten ansluten till elnätet, anslut USB-kabeln till huvudmodulen på Babyrocka (fig. 10) och till strömadaptern (ingår ej), sedan till eluttaget.
När du använder produkten, använd endast strömadaptern med lämpliga specifikationer: 5,8 V DC 1A.

ANVÄNDNING

1. Lossa 3-punkts säkerhetsbälten genom att trycka på spännena på båda sidor av selen (fig. 11).
2. Placera barnet i liggstolen. Placera mittdelen av selen mellan barnets ben (fig. 12).
3. Fäst 3-punkts säkerhetsbältenas spännen. Du kommer att höra ett klickljud. Se till att bältena inte är vridna.
4. Anslut liggstolen till elnätet (se: Strömförsörjning från nätet) eller sätt i batterier (se: Batteribyte).
5. När du använder fjärrkontrollen, se till att fjärrkontrollen är riktad mot mottagaren i liggstolens front.

Gungläge
Starta gungningen genom att trycka på gungknappen som finns på huvudmodulen (A, fig. 13). Tryck igen knappen för att öka gunghastigheten.
Liggstolen kan också aktiveras med hjälp av fjärrkontrollen (1, fig. B). Gungning startas automatiskt. Tryck på knappen för hastighetsändring (7, fig. B) för att öka gunghastigheten.

Melodier
För att använda melodifunktionen tryck på melodiknappen som finns i huvudmodulen (B, fig. 13). Var av melodierna spelas automatiskt upp två gånger. Tryck och håll melodiknappen för att minska eller höja volymen. Du kan också aktivera melodier med hjälp av fjärrkontrollen genom att trycka på melodiknappen (5, fig. B). Växla melodin som spelas upp till nästa (3, fig. B) eller föregående melodi (6, rys. B). Sänk eller höj volymen med hjälp av knapparna nr 2 och 4 (fig. B).

DEMONTERING AV SITTDELEN

1. Lås upp spännet i överdragets nedre del och ta bort överdraget.
2. Tryck in demonteringsknappen som finns på stödet (fig. 14) i dra sittdelen uppåt.
3. Tryck in metallpinnarna och dra för att ta ut respektive delar ur liggstolens ram och bas.

RENGÖRING OCH UNDERHÅLL

Överdraget kan tvättas i 30 °C med ett milt tvättmedel. Blek inte, torktumla inte, stryk inte.
Ramen, bygeln och leksakerna ska rengöras med en våt trasa med ett milt rengöringsmedel. Använd inte några frätande rengöringsmedel.

Foton är endast för referens, det verkliga produktutseendet kan skilja från det som presenteras på foton.

NO

Kjære kunde!
Hvis du har kommentarer eller spørsmål angående det kjøpte produktet, vennligst kontakt oss: **help@lionelo.com**

Produsent:
BrandLine Group Sp. z o. o.
A. Kręglewskiego 1, 61-248 Poznań, Polen

VIKTIG! LES NØYE OG OPPBEVAR FOR FREMTIDIG BRUK.
ADVARSEL

1. Forlat aldri barnet uten tilsyn.
2. Slutt å benytte produktet når barnet begynner å sitte på egen hånd.
3. Bruk aldri dette produktet på opphøyde flater (for eksempel et bord).
4. Bruk alltid sikkerhetsselene.
5. Bruk ikke lekens bøyle for å transportere produktet.
6. Du må ikke flytte eller løfte dette produktet når barnet sitter i det.
7. Ikke la babyen sove i dette produktet. Dette produktet er ikke ment å erstatte en barneseng. Hvis babyen din sovner, flytt ham eller henne til en passende seng.
8. Ikke bruk produktet hvis noen av komponentene er skadet eller mangler.
9. Ikke bruk tilbehør og reservedeler som ikke er godkjent av produsenten.

INFORMASJON OM BATTERI OG STRØMFORSYNING

1. ADVARSEL: Dette produktet inneholder et knappebatteri. Et knappebatteri kan påføre alvorlige indre kjemiske forbrenningsskader dersom det svelges.
2. ADVARSEL: De brukte batteriene må straks avfallsbehandles. Oppbevar nye og gamle batterier på sikker avstand fra barn. Dersom du tror at batteriene kan ha blitt svelget eller kommet inn i en hvilken som helst kroppsdel, må du søke øyeblikkelig medisinsk hjelp.
3. Ikke lad opp engangsbatterier.
4. Ikke bland forskjellige typer batterier eller gamle (brukte) batterier med nye.
5. Sett inn batteriene i batterirommet i henhold til polariteten (+ og -) og merkingene inne i batterirommet.
6. Fjern alltid det utladede batteriet. Hvis batteriet blir liggende i produktet, kan det lekke eller eksplodere og ødelegge produktet.
7. Ikke kortslutt batteripolene.
8. For å sikre riktig drift av enheten, sørg for å bruke C/LR14-batterier.
9. Hvis produktet ikke skal brukes på lang tid, fjern batteriene fra batterirommet.
10. Oppbevar batterier utilgjengelig for barn.
11. Ikke kast batterier i brann. Eksplosjonsfare.
12. Kast batterier i henhold til forskriftene, og kast dem i spesielle beholdere.
13. Strømforsyningen som brukes med produktet må kontrolleres regelmessig for skader på ledningen, støpselet, huset og andre deler, og må ikke brukes, hvis det blir funnet.
14. Produktet skal kun brukes med anbefalt strømforsyning.

PRODUKTBESKRIVELSE (FIG. A)

1. Grunnstykke x2
2. Hovedmodul
3. Brakett

3a. Demonteringsknapp

4. Seteramme (nedre del)
5. Ryggstøttekoblingselement
6. Ryggstøtteramme (øvre del)
7. Lekebar
8. Mantel
9. Pilot
10. USB-kabel

FJERNBETJENING (FIG. B)

1. Aktiver/deaktiver
2. Øk volumet
3. Neste melodi
4. Skru ned volumet
5. Slå på/av melodier
6. Forrige melodi
7. Svingehastighet

INSTALLASJON

1. Skyv baseelementene inn på hovedmodulen til solsengen (fig. 1). Du vil høre et karakteristisk klikk. Pass på at metalltappen er synlig.
2. Plasser braketten på hovedmodulen. Vær oppmerksom på den riktige plasseringen av braketten - dens nedre del må passe inn i hovedmodulen uten problemer (fig. 2). Du vil høre et karakteristisk klikk.

3. Plasser seterammen i braketthullene (fig. 3). Du vil høre et karakteristisk klikk. Pass på at metalltappene er synlige.
4. Sett ryggstøttens forbindelseselementer inn i ryggstøtterammen (fig. 4). Du vil høre et karakteristisk klikk. Pass på at metalltappene er synlige.
5. Plasser ryggstøtterammen med de monterte koblingselementene i seterammen (fig. 5). Du vil høre et karakteristisk klikk. Sørg for at metalltappene er synlige.
6. Plasser dekselet på rammen (fig. 6). Pass på at bunnen av hodebåndet er lett tilgjengelig (fig. 6a), ellers vil det ikke være mulig å installere hodebåndet.
7. Fest spennen som er plassert nederst på dekselet (fig. 7).
8. Sett hodebåndet inn i hodebåndets base (fig. 8). Du vil høre et karakteristisk klikk. Sørg for at pannebåndet er festet fast og stabilt.

BYTTE BATTERI

1. For å skifte batteriene, åpne batterirommet (fig. 9) med en stjerneskrutrekker (ikke inkludert).
2. Plasser 4 C/LR14-batterier i rommet. Vær oppmerksom på riktig polaritet på batteriene (+ og -). Batterier bør plasseres i vertikal stilling.
3. Lukk kammeret og skru til skruen.

NETTSTRØM

For å bruke produktet som er tilkoblet strømnettet, kobler du USB-kabelen til hovedmodulen på Babygyngestolen (fig. 10) og til strømadapteren (ikke inkludert), deretter til stikkontakten.
Når du bruker produktet, bruk kun strømadapteren med riktige spesifikasjoner: 5,8 V likestrøm 1A.

BRUK

1. Løsne 3-punkts sikkerhetsbeltene ved å trykke på spennene på begge sider av selen (fig. 11).
2. Plasser babyen din i dørvakten. Plasser den midtre delen av selen mellom barnets ben (fig. 12).
3. Fest 3-punkts beltespennene. Du vil høre et klikk. Pass på at beltene ikke er vridd.
4. Koble dørvakten til strømnettet (se: Strømforsyning) eller sett inn batteriene i batterirommet (se: Bytte batterier).
5. Bruk av fjernkontrollen sørg for at fjernkontrollen peker mot mottakeren foran på vippen.

Vippemodus

For å begynne å vippe, trykk på vippeknappen på hovedmodulen (A, fig. 13). For å øke svinghastigheten, trykk på knappen igjen.
Du kan også slå på dørvakten med fjernkontrollen (1, fig. B). Rocking starter automatisk. For å øke svinghastigheten, trykk på hastighetsendringsknappen (7, fig. B).

Melodier

For å bruke melodifunksjonen, trykk på melodiknappen på hovedmodulen (B, fig. 13). Hver melodi spilles automatisk to ganger. Trykk og hold nede melodiknappen for å redusere eller øke volumet.
Du kan også aktivere melodiene med fjernkontrollen ved å trykke på melodiknappen (5, fig. B). Endre spillemelodien til den neste (3, fig. B) eller den forrige (6, fig. B). Reduser eller øk volumet med knappene 2 og 4 (fig. B).

FJERNING AV SETE

1. Løsne spennen nederst på dekselet og fjern dekselet.
2. Trykk på demonteringsknappen på støtten (fig. 14) og trekk setet opp.
3. Skyv inn metalltappene og trekk for å fjerne individuelle elementer av rammen og bunnen av dørvakten.

RENGJØRING OG VEDLIKEHOLD

Trekket kan vaskes ved temperaturer opp til 30 °C med et mildt vaskemiddel. Må ikke blekes, tørkes mekanisk eller strykes.

Rammen, pannebåndet og lekene bør rengjøres med en fuktig klut og et mildt rengjøringsmiddel. Ikke bruk etsende rengjøringsmidler.

Bildene er kun for illustrasjonsformål, det faktiske utseendet til produktene kan avvike fra det som vises på bildene

DK

Kære Kunde!

Hvis du har nogle spørgsmål eller bemærkninger til det købte produkt, er du altid velkommen til at kontakte os: **help@lionelo.com**

Producent:

BrandLine Group Sp. z o. o.
A. Kręglewskiego 1, 61-248 Poznań, Polen

VIGTIGT! LÆS OMHYGGELIGT OG GEM TIL SENERE BRUG.
ADVARSEL

1. Efterlad aldrig barnet uden opsyn.
2. Brug ikke produktet længere, når barnet begynder at kunne sidde.
3. Brug aldrig dette produkt på en hævet overflade (for eksempel et bord).
4. Brug altid selen.
5. Bær aldrig produktet i legetøjsbøjlen.
6. Løft eller flyt aldrig dette produkt med barnet i.
7. Lad ikke barnet sove i dette produkt. Dette produkt er ikke en erstatning for en barneseng. Hvis dit barn falder i søvn, flyt det til en egnet barneseng.
8. Brug ikke produktet, hvis en af dets dele er beskadiget eller mangler.
9. Brug ikke tilbehør eller reservedele, der ikke er godkendt af producenten.

OPLYSNINGER OM BATTERI OG STRØMFORSYNING

1. ADVARSEL: Dette produkt indeholder et knapcellebatteri. Et knapcellebatteri kan forårsage alvorlige indre, kemiske forbrændinger, hvis det sluges.
2. ADVARSEL: Bortskaf straks de brugte batterier. Hold nye og brugte batterier uden for børns rækkevidde. Kontakt straks en læge ved mistanke om at batterierne kan være blevet slugt eller puttet ind andre steder på kroppen.
3. Genoplad ikke engangsbatterier.
4. Bland aldrig batterier af forskellige typer eller gamle (flade) batterier med nye batterier.
5. Sæt batterierne i batterirummet med den angivne polaritet (+ og -) og i overensstemmelse med markeringerne inde i batterirummet.
6. Fjern altid fladt batteri fra produktet. Et batteri, der efterlades i produktet, kan lække eller eksplodere og ødelægge produktet.
7. Kortslut ikke batteripolerne.
8. Sørg for, at du bruger batterier af typen C/LR14 for at sikre, at enheden fungerer korrekt.
9. Hvis produktet ikke bruges i en længere periode, skal batterierne tages ud af rummet.
10. Hold batterier væk fra børn.

11. Smid aldrig batterier ind i ild. Risiko for eksplosion.
12. Bortskaf batterier i henhold til gældende regler og smid dem i dertil indrettede beholdere.
13. Strømforsyningen, der bruges sammen med produktet, skal kontrolleres regelmæssigt for skader på kabel, stik, hus og andre dele, og må ikke bruges, hvis der findes sådanne skader.
14. Produktet må kun bruges med den anbefalede strømforsyning.

PRODUKTBESKRIVELSE (FIG. A)

1. Basiselement x2
2. Hovedmodul
3. Støtte
3a. Knap til afmontering
4. Sæderamme (nederste del)
5. Ryglænets forbindelsesstykke
6. Ryglænsramme (øverste del)
7. Legetøjsbøjle
8. Betræk
9. Fjernbetjening
10. USB-kabel

FJERNBETJENING (FIG. B)

1. Tænd/sluk
2. Øg lydstyrken
3. Næste melodi
4. Reducer lydstyrken
5. Tænd/sluk for melodier
6. Forrige melodi
7. Gyngehastighed

MONTERING

1. Skub basiselementerne på skråstolens hovedmodul (fig. 1). Du vil høre et karakteristisk klik. Sørg for, at metal fremspring er synlig.
2. Placer støtten på hovedmodulet. Sørg for, at støtten sidder korrekt - den nederste del af støtten skal passe sømløst ind i hovedmodulet (fig. 2). Du vil høre et karakteristisk klik.
3. Placer sæderammen i støttens huller (fig. 3). Du vil høre et karakteristisk klik. Sørg for, at metal fremspring er synlige.
4. Indsæt ryglænets forbindelsesstykker i ryglænsrammen (fig. 4). Du vil høre et karakteristisk klik. Sørg for, at metal fremspring er synlige.
5. Placer ryglænsrammen med de påsatte forbindelsesstykker i sæderammen (fig. 5). Du vil høre et karakteristisk klik. Sørg for, at metal fremspring er synlige.
6. Placer betrækket på rammen (fig. 6). Sørg for, at bøjlens base er let tilgængelig (fig. 6a), da det ellers ikke er muligt at montere bøjlen.
7. Fastgør spændet i bunden af betrækket (fig. 7).
8. Sæt bøjlen ind i basen (fig. 8). Du vil høre et karakteristisk klik. Sørg for, at bøjlen sidder godt og stabilt fast.

UDSKIFTNING AF BATTERIER

1. For at udskifte batterierne åbn batterirummet (fig. 9) med en stjerneskruetrækker (medfølger ikke).
2. Læg 4 batterier af typen C/LR14 i rummet. Vær opmærksom på batteriernes korrekte polaritet (+ og -). Placer batterierne i en lodret position.
3. Luk rummet og stram skruen.

NETSTRØMFORSYNING

For at bruge produktet, der er tilsluttet til lysnettet, tilslut USB-kablet til hovedmodulet på Babygyngestolen (fig. 10) og til strømadapteren (medfølger ikke), derefter til eludtaget.
Når du bruger produktet, skal du kun bruge strømadapteren med de passende specifikationer: 5,8 V DC 1A

BRUG

1. Løsn 3-punktsselen ved at trykke på spænderne på begge sider af selen (fig. 11).
2. Placer barnet i skråstolen. Placer den midterste del af selen mellem barnets ben (fig. 12).
3. Spænd spænderne på 3-punktsselen. Du vil høre et klik. Sørg for, at selen ikke er snoet.
4. Tilslut skråstolen til strømforsyningen (se: Strømforsyning), eller sæt batterierne i batterirummet (se: Udskiftning af batterier).
5. Når du bruger fjernbetjeningen, sørg for, at fjernbetjeningen peger mod modtageren på forsiden af skråstolen.

Gyngetilstand

Tryk på gyngeknappen på hovedmodulet for at starte gyngningen (A, fig. 13). For at øge gyngehastigheden tryk på knappen igen.
Du kan også tænde for skråstolen med fjernbetjeningen (1, fig. B). Gyngningen starter automatisk. For at øge gyngehastigheden tryk på knappen til hastighedsændring (7, fig. B).

Melodier

For at bruge melodifunktionen tryk på melodiknappen på hovedmodulet (B, fig. 13). Hver melodi afspilles automatisk to gange. Tryk på melodiknappen og hold den nede for at skrue op eller ned for lyden.
Du kan også aktivere melodierne via fjernbetjeningen ved at trykke på melodiknappen (5, fig. B). Skift den afspillede melodi til den næste (3, fig. B) eller den forrige (6, fig. B). Skru ned eller op for lydstyrken med knapperne 2 og 4 (fig. B).

AFMONTERING AF SÆDET

1. Løsn spændet i bunden af betrækket og fjern det.
2. Tryk på afmonteringsknappen på støtten (fig. 14) og træk sædet opad.
3. Tryk metal fremspring ind og træk for at fjerne de enkelte rammekomponenter og skråstolens base.

RENGØRING OG VEDLIGEHOLDELSE

Betrækket kan vaskes ved op til 30 °C med et mildt rengøringsmiddel. Må ikke bleges, maskintørres eller stryges. Rengør rammen, bøjlen og legetøj med en fugtig klud og et mildt rengøringsmiddel. Brug ikke ætsende rengøringsmidler.

Billederne er kun til illustrationsformål, og produkternes faktiske udseende kan afvige fra de viste billeder.

Hyvä Asiakkaamme!
Mikäli sinulla on kysyttävää tai huomautettavaa tähän tuotteeseen liittyen, ota meihin yhteyttä tähän osoitteeseen:
help@lionelo.com

Valmistaja:
BrandLine Group Sp. z o. o.
A. Kręglewskiego 1, 61-248 Poznań, Puola

TÄRKEÄÄ! LUE HUOLELLISESTI JA SÄILYTÄ VASTAISUUDEN VARALLE.
VAROITUS

1. Älä koskaan jätä lasta ilman valvontaa.
2. Lopeta tuotteen käyttäminen kun lapsi alkaa istua.
3. Älä käytä tätä tuotetta koskaan ylhäällä olevien pintojen päällä (esimerkiksi pöydällä).
4. Käytä aina turvavöitä.
5. Älä käytä lelun tankoa tuotteen kuljettamiseen.
6. Älä liikuta tai nosta tätä tuotetta lapsen ollessa sen sisällä.
7. Älä anna lapsen nukkua tässä tuotteessa. Tätä tuotetta ei ole tarkoitettu korvaamaan vauvansänkyä. Jos lapsi nukahtaa, siirrä hänet sopivaan pinnasänkyyn.
8. Älä käytä tuotetta, jos jokin sen osista on vaurioitunut tai puuttuu.
9. Älä käytä lisävarusteita tai varaosia, joita valmistaja ei ole hyväksynyt.

TIEDOT AKUSTA JA VIRTALÄHTEESTÄ

1. VAROITUS: Tämä tuote sisältää nappipariston. Nappiparisto saattaa aiheuttaa vakavia kemiallisia palovammoja, jos se niellään.
2. VAROITUS: Hävitä käytetyt paristot välittömästi. Pidä uudet ja käytetyt paristot poissa lasten ulottuvilta. Jos on aihetta olettaa, että paristoja on nielty ja työnnetty mihin tahansa ruumiinosaan, ota välittömästi yhteyttä lääkäriin.
3. Älä lataa kertakäyttöparistoja.
4. Älä sekoita erityyppisiä paristoja tai vanhoja (käytettyjä) paristoja uusiin paristoihin.
5. Aseta paristot paristolokeroon napaisuuden (+ ja -) ja paristolokeron sisällä olevien merkintöjen mukaisesti.
6. Poista aina tyhjentynyt paristo. Tuotteeseen jätetty paristo voi vuotaa tai räjähtää ja tuhota tuotteen.
7. Älä oikosulje akun napoja.
8. Varmista, että käytetään C/LR14-tyypin paristoja, jotta laitteen moitteeton toiminta voidaan varmistaa.
9. Jos tuotetta ei käytetä pitkään aikaan, poista paristot lokerosta.
10. Pidä paristot poissa lasten ulottuvilta.
11. Älä heitä paristoja tuleen. Räjähdysvaara.
12. Hävitä paristot ja paristot määräysten mukaisesti hävittämällä ne niille varattuihin astioihin.
13. Tuotteen kanssa käytettävä virtalähde on tarkastettava säännöllisesti kaapelin, pistokkeen, kotelon ja muiden osien vaurioiden varalta, eikä sitä saa käyttää, jos vaurioita havaitaan.
14. Tuotetta saa käyttää vain suositellun virtalähteen kanssa.

TUOTEKUVAUS (KUVA A)

1. Peruselementti x2
2. Päämoduuli
3. Vastin
3a. Purkupainike
4. Istuimen runko (alaosa)

5. Selkänojan liitäntäelementti
6. Selkänojan runko (yläosa)
7. Lelukaari
8. Päällyste
9. Ohjaaja
10. USB-kaapeli

PILOTTI (KUVA B)

1. Päällä / Pois päältä
2. Lisää äänenvoimakkuutta
3. Seuraava melodia
4. Vähennä äänenvoimakkuutta
5. Melodioiden ottaminen käyttöön/pois käytöstä
6. Edellinen melodia
7. Keinunopeus

ASENNUS

1. Liu'uta pohjaosat lepotuolin päämoduuliin (kuva 1). Kuulet selvän naksahduksen. Varmista, että metallikieleke on näkyvissä.
2. Aseta kiinnike päämoduuliin. Kiinnitä huomiota kiinnikkeen oikeaan asentoon - sen alaosan on sovittava saumattomasti päämoduuliin (kuva 2). Kuulet selvän naksahduksen.
3. Aseta istuimen runko tukirungon reikiin (kuva 3). Kuulet selvän naksahduksen. Varmista, että metallikielekkeet ovat näkyvissä.
4. Liu'uta selkänojan liitoskappaleet selkänojan runkoon (kuva 4). Kuulet selvän naksahduksen. Varmista, että metallikielekkeet ovat näkyvissä.
5. Aseta selkänojan runko ja siihen asennetut liitososat istuimen runkoon (kuva 5). Kuulet selvän naksahduksen. Varmista, että metallikielekkeet ovat näkyvissä.
6. Kiinnitä vaippa runkoon (kuva 6). Varmista, että otsapannan pohjaan pääsee helposti käsiksi (kuva 6a), muuten otsapannan asennus ei ole mahdollista.
7. Kiinnitä suojuksen alareunassa oleva solki (kuva 7).
8. Aseta pääpanta pääpanta-alustaan (kuva 8). Kuulet selvän naksahduksen. Varmista, että kuulokepanta on tukevasti ja vakaasti kiinnitetty.

AKUN VAIHTO

1. Paristojen vaihtamiseksi avaa paristolokero (kuva 9) Phillips-ruuvimeisselillä (ei toimiteta).
2. Aseta 4 C/LR14-paristoa lokeroon. Kiinnitä huomiota paristojen oikeaan napaisuuteen (+ ja -). Paristot on asetettava pystyasentoon.
3. Sulje kammio ja kiristä ruuvi.

VERKKOVIRTALÄHDE

Tuotteen käyttämiseksi liitettynä verkkovirtaan, liitä USB-kaapeli vauvankeinutuolin päämoduuliin (kuva 10) ja virtalähteeseen (ei sisälly), sitten sähköpistorasiaan.
Kun käytät tuotetta, käytä vain sopivilla teknisillä tiedoilla varustettua virtalähdettä: 5,8 V tasavirta 1A.

KÄYTTÖ

1. Avaa 3-pisteturvavyöt painamalla valjaiden molemmilla puolilla olevia solkia (kuva 11).
2. Aseta vauva lepotuoliin. Aseta valjaiden keskiosa lapsen jalkojen väliin (kuva 12).
3. Kiinnitä 3-pisteturvavöiden soljet. Kuulet naksahduksen. Varmista, että vyö ei ole kiertynyt.

4. Kytke lepotuoli verkkovirtaan (katso verkkovirta) tai aseta paristot paristolokeroon (katso paristojen vaihtaminen).
5. Kun käytät kaukosäädintä varmista, että kaukosäädin osoittaa kohti keinun etuosassa olevaa vastaanotinta.

Keinutila

Aloita keinutus painamalla päämoduulissa olevaa keinutuspainiketta (A, kuva 13). Voit lisätä keinunopeutta painamalla painiketta uudelleen.
Voit myös kytkeä lepotuolin päälle kaukosäätimellä (1, kuva B). Keinutus käynnistyy automaattisesti. Jos haluat lisätä keinunopeutta, paina nopeudenvaihtopainiketta (7, kuva B).

Melodiat

Voit käyttää melodiatoimintoa painamalla päämoduulissa olevaa melodiapainiketta (B, kuva 13). Jokainen melodia soi automaattisesti kahdesti. Pidä melodiapainiketta painettuna pienentääksesi tai suurentaaksesi äänenvoimakkuutta.
Voit aktivoida melodiat myös kaukosäätimellä painamalla melodiapainiketta (5, kuva B). Vaihda soitettava melodia seuraavaan melodiaan (3, kuva B) tai edelliseen melodiaan (6, kuva B). Pienennä tai suurenna äänenvoimakkuutta painikkeilla 2 ja 4 (kuva B).

ISTUIMEN IRROTTAMINEN

1. Irrota kannen alaosassa oleva solki ja irrota kansi.
2. Paina kiinnikkeessä olevaa irrotuspainiketta (kuva 14) ja vedä istuinta ylöspäin.
3. Työnnä metallikielekkeitä sisään ja irrota lepotuolin rungon ja pohjan yksittäiset osat vetämällä.

PUHDISTUS JA HOITO

Kansi voidaan pestä enintään 30 °C:ssa miedolla pesuaineella. Älä valkaise, kuivaa tai silitä.
Puhdista kehys, pääpanta ja lelut kostealla liinalla käyttäen mietoa pesuainetta. Syövyttäviä puhdistusaineita ei saa käyttää.

Kuvat ovat vain havainnollistavia, tuotteiden todellinen ulkonäkö voi poiketa näytetyistä kuvista.

EN: The product complies with the requirements of European Union directives. In accordance with Directive 2012/19/EU, this product is subject to separate collection. The product should not be disposed of with municipal waste as it may pose a risk to the environment and human health. Return the used product to the recycling centre for electrical and electronic equipment.

PL: Produkt zgodny z wymaganiami dyrektyw Unii Europejskiej. Zgodnie z Dyrektywą 2012/19/UE, niniejszy produkt podlega zbiórce selektywnej. Produktu nie należy wyrzucać wraz z odpadami komunalnymi, gdyż może stanowić on zagrożenie dla środowiska i zdrowia ludzi. Zużyty produkt należy oddać do punktu recyklingu urządzeń elektrycznych i elektronicznych.

DE: Das Produkt entspricht den Anforderungen der entsprechenden Richtlinien der Europäischen Union. Gemäß Richtlinie 2012/19/EU unterliegt dieses Produkt der getrennten Sammlung. Das Produkt darf nicht zusammen mit Hausmüll entsorgt werden, da es eine Gefahr für die Umwelt und die menschliche Gesundheit darstellen kann. Das gebrauchte Produkt soll der Recyclinganlage von elektrischen und elektronischen Geräten zugeführt werden.

RU: Продукт соответствует требованиям директив Европейского Союза. В соответствии с Директивой 2012/19/ЕС этот продукт подлежит выборочному сбору. Изделие нельзя утилизировать вместе с бытовыми отходами, так как оно может представлять угрозу для окружающей среды и здоровья человека. Использованный продукт следует сдать в пункт утилизации электрических и электронных устройств.

IT: Il prodotto è conforme ai requisiti delle direttive dell'Unione Europea. In conformità con la direttiva 2012/19/UE, questo prodotto è soggetto a raccolta differenziata. Il prodotto non deve essere smaltito con i rifiuti urbani, in quanto potrebbe rappresentare un rischio per l'ambiente e la salute umana. Il prodotto esausto deve essere restituito ad un punto di riciclaggio per apparecchiature elettriche ed elettroniche.

FR : Le produit est conforme aux exigences des directives de l'Union européenne. Conformément à la directive 2012/19/UE, ce produit est soumis à une collecte séparée. Le produit ne doit pas être éliminé avec les déchets municipaux, car il peut constituer une menace pour l'environnement et la santé humaine. Veuillez retourner votre ancien produit à un centre de recyclage des équipements électriques et électroniques.

ES: El producto cumple con los requisitos de las directivas de la Unión Europea. De acuerdo con la Directiva 2012/19/UE, este producto está sujeto a una recogida separada. El producto no debe eliminarse junto con los residuos municipales, ya que puede suponer un riesgo para el medio ambiente y la salud humana. El producto usado debe devolverse al punto de reciclaje de equipos eléctricos y electrónicos.

NL: Het product voldoet aan de vereisten van de toepasselijke Europese richtlijnen. In overeenstemming met Richtlijn 2012/19/EU moet dit product gescheiden worden ingezameld. Het product mag niet met normaal en huishoudelijk afval worden afgevoerd omdat het risico voor de gezondheid van mens of voor het milieu kan vormen. Het afgedankte product moet worden ingeleverd bij een inzamelpunt voor elektrische en elektronische apparaten.

LT: Produktas atitinka Europos Sąjungos direktyvų reikalavimus. Pagal direktyvą 2012/19/ES, šis produktas renkamas atskirai. Produkto negalima išmesti kartu su komunalinėmis atliekomis, nes tai gali kelti grėsmę aplinkai ir žmonių sveikatai. Panaudotą produktą reikia pristatyti į elektros ir elektroninių prietaisų perdirbimo punktą.

CS: Výrobek vyhovuje požadavkům směrnic Evropské unie. V souladu se směrnicí 2012/19/EU podléhá tento výrobek tříděnému sběru. Výrobek nevyhazujte s komunálním odpadem, protože může představovat hrozbu pro životní prostředí a lidské zdraví. Použitý výrobek odevzdejte na sběrné místo pro recyklaci elektrických a elektronických zařízení.

HU: A termék megfelel az Európai Unió irányelvei követelményeinek. A 2012/19/EU irányelvnek megfelelően ezt a terméket szelektív hulladékgyűjtés keretein belül kell ártalmatlanítani. A terméket nem szabad a kommunális hulladékkal együtt kidobni, mivel veszélyt jelenthet a környezetre és az emberi egészségre. Szolgáltassa be az elhasznált terméket az elektromos és elektronikus berendezések begyűjtő pontjába.

RO: Produsul respectă cerințele directivelor Uniunii Europene. În conformitate cu Directiva 2012/19/UE, acest produs face obiectul colectării selective. Produsul nu trebuie eliminat cu deșeuri municipale, deoarece poate prezenta un risc pentru mediu și sănătatea umană. Produsul utilizat trebuie returnat la punctul de reciclare a echipamentelor electrice și electronice.

SE: Produkten uppfyller kraven enligt Europeiska unionens direktiv. Enligt direktivet 2012/19/EU ska produkten källsorteras. Produkten får inte kastas tillsammans med kommunalt avfall eftersom den kan vara farlig för miljön och människor. Förbrukad produkt ska återvinnas som elektrisk och elektronisk utrustning.

NO: Produktet oppfyller kravene i EU-direktiver. I samsvar med direktiv 2012/19/EU er dette produktet gjenstand for selektiv innsamling. Produktet skal ikke kastes sammen med kommunalt avfall, da det kan utgjøre en trussel mot miljøet og menneskers helse. Det brukte produktet skal bringes til et gjenvinningspunkt for elektriske og elektroniske enheter.

DK: Dette produkt er i overensstemmelse med kravene i EU-direktiverne. I overensstemmelse med direktiv 2012/19/EU er dette produkt underlagt separat indsamling. Produktet må ikke bortskaffes sammen med husholdningsaffald, da det kan udgøre en risiko for miljøet og menneskers sundhed. Det brugte produkt skal afleveres på en genbrugsstation for elektrisk og elektronisk udstyr.

FI: Tuote täyttää Euroopan unionin direktiivien vaatimukset. Direktiivin 2012/19/EU mukaisesti tämä tuote kuuluu erilliskeräykseen. Tuotetta ei saa hävittää yhdyskuntajätteen mukana, koska se voi aiheuttaa riskin ympäristölle ja ihmisten terveydelle. Palauta käytetty tuote sähkö- ja elektroniikkalaitteiden kierrätyskeskukseen.

Szczegółowe warunki gwarancji dostępne są na stronie:
Detailed warranty conditions are available on the website:
Detaillierte Garantiebedingungen finden Sie auf der Website:
Подробные условия гарантии доступны на сайте:
Le condizioni di garanzia dettagliate sono disponibili sul sito web:
Les conditions de garantie détaillées sont disponibles sur le site:
Las condiciones de garantía detalladas están disponibles en el sitio web:
Gedetailleerde garantievoorwaarden zijn beschikbaar op de website:
Išsamias garantijos sąlygas rasite svetainėje:
Podrobné záruční podmínky jsou k dispozici na webových stránkách:
A részletes garanciális feltételek elérhetők a weboldalon:
Condiții detaliate de garanție sunt disponibile pe site:
Detaljerade garantivillkor finns tillgängliga på hemsidan:
Detaljerte garantibetingelser er tilgjengelige på hjemmesiden:
Detajerede garantibetingelser kan ses på hjemmesiden:
Yksityiskohtaiset takuuehdot on luettavissa verkkosivuilla:

www.lionelo.com

lionelo

www.lionelo.com